SOFTCONSTRUCT

Soft City 7-րդ հարկ

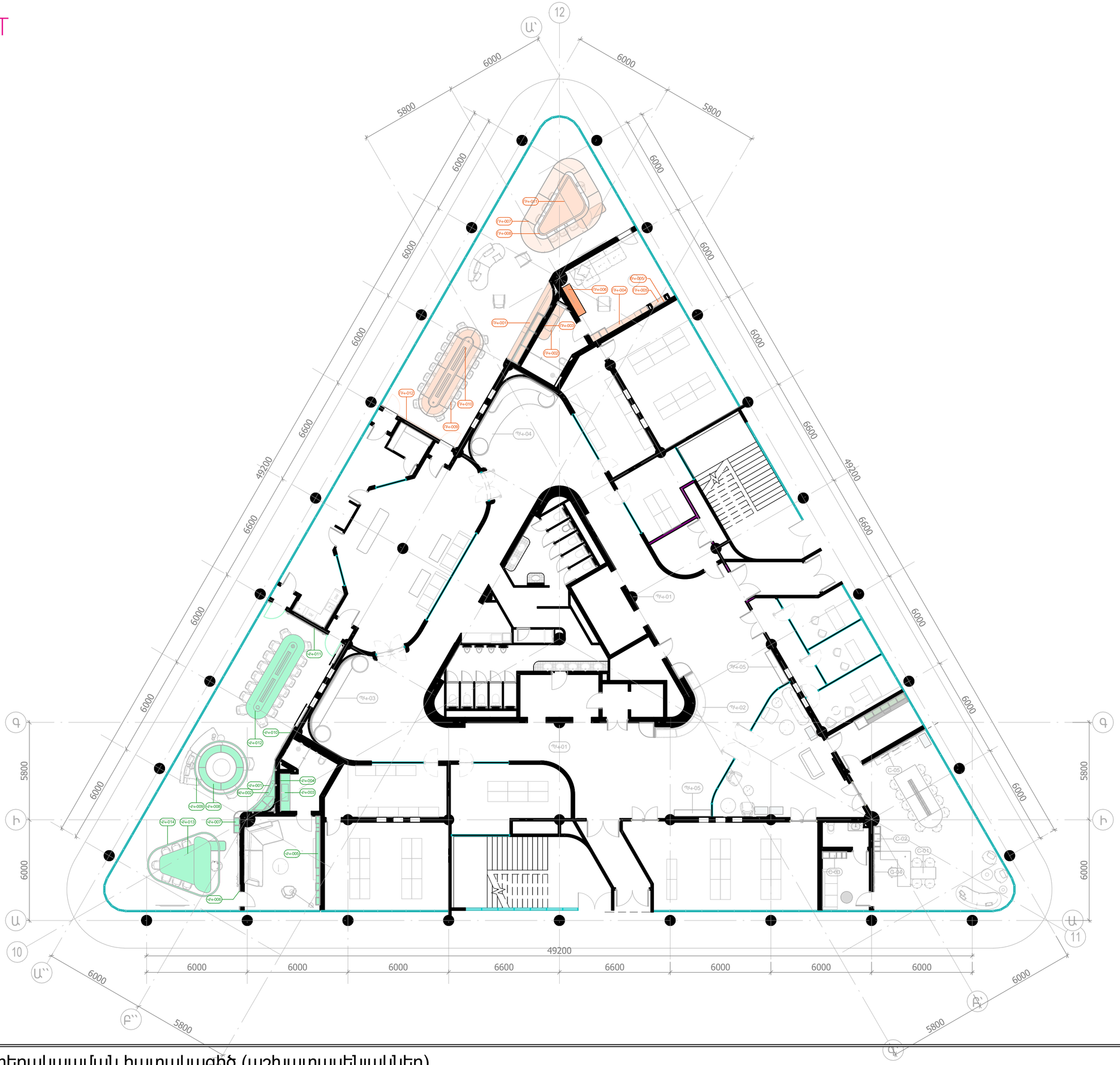

023

7-րդ հարկ կահույքի տեղակապման հատակագիծ (աշխատասենյակներ)

Գծագրերում նշված են նախագծային չափեր:
Աշխատանքները սկսելուց առաջ անհրաժեշտ է կատարել փաստացի չափագրում: Անհամապատասխանությունների դեպքում համաձայնեցնել ճարտարապետի հետ:

SOFTCONSTRUCT

Soft City 7-րդ հարկ

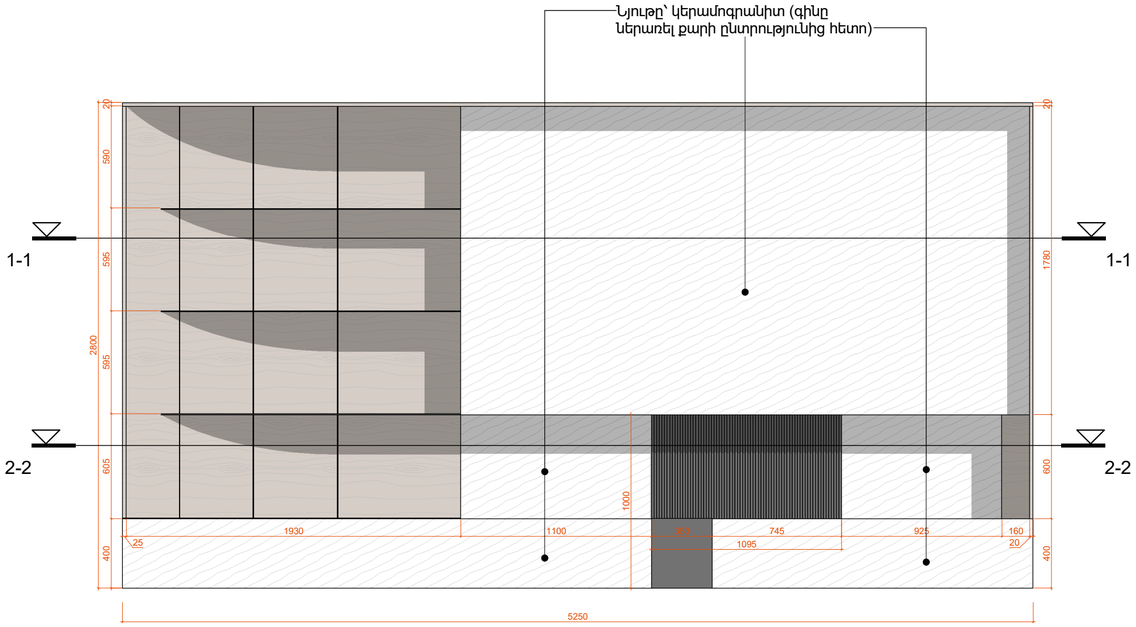

Տեսք դիմացից.

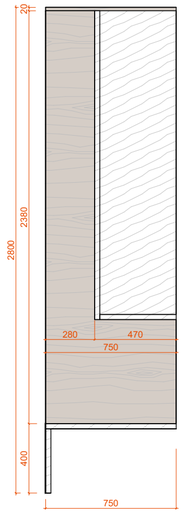

Տեսք կողքից

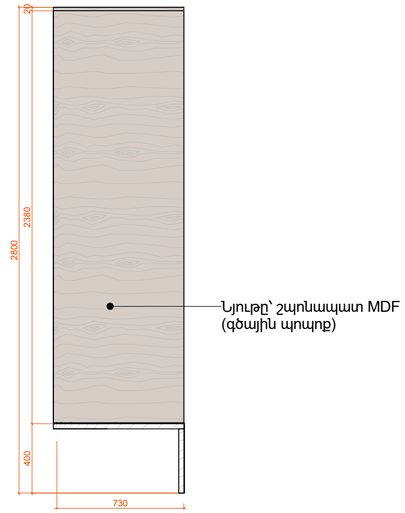

Տեսք կողքից.

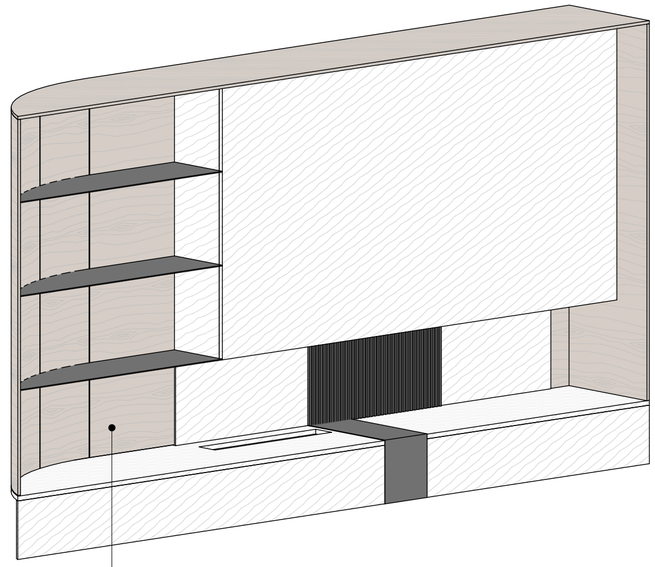

Նյութը՝ շպոնապատ MDF
(գծային պոպոք)

Եռաչափ տեսք

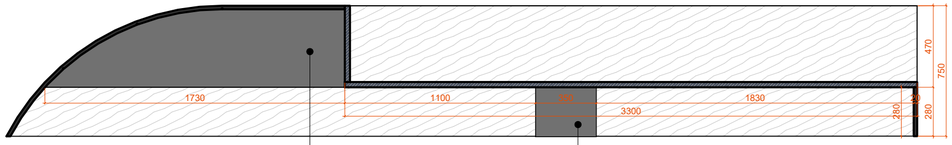

Նյութը՝ չժանգոտվող
մետաղ

Կտրվածք 1-1

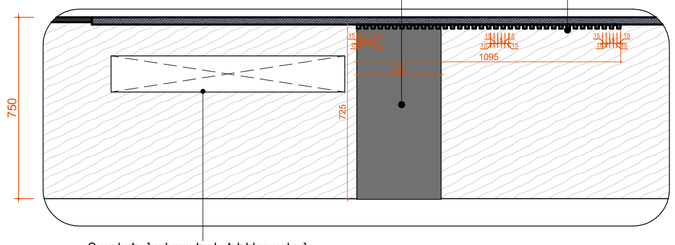

Բացվածք նախատեսված էլեկտրական
բուխարու համար:

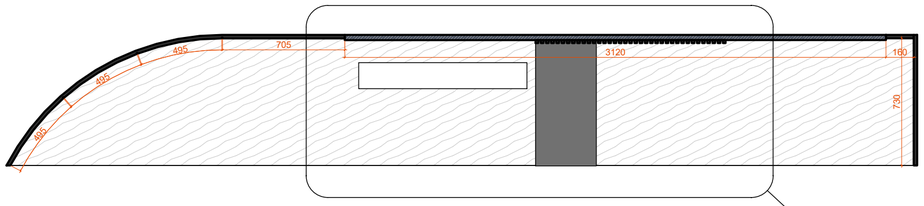

Կտրվածք 2-2

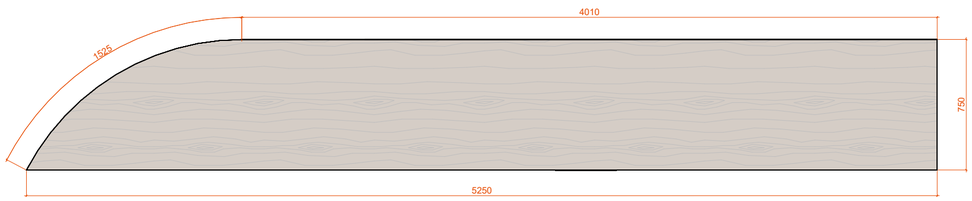

Տեսք վերևից

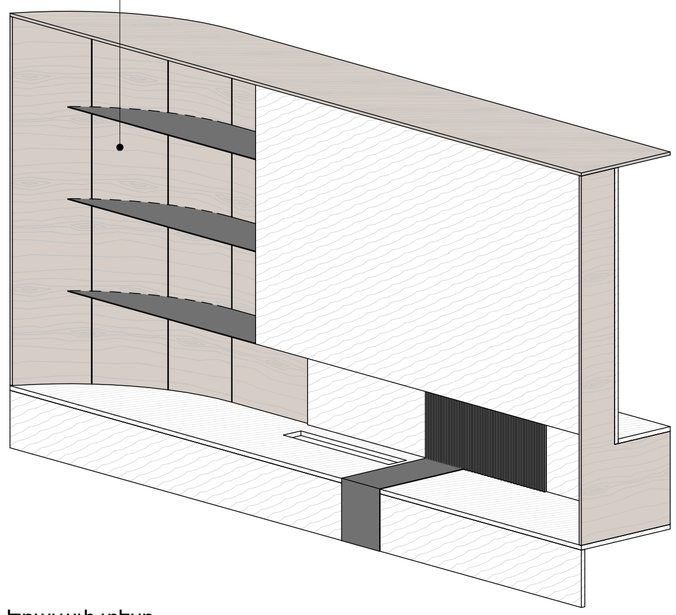

Եռաչափ տեսք.

Ռ-01

ՌԿ-001

Գծագրերում նշված են նախագծային չափեր:
Աշխատանքները սկսելուց առաջ անհրաժեշտ է կատարել փաստացի չափագրում: Անհամապատասխանությունների դեպքում համաձայնեցնել ճարտարապետի հետ:

SOFTCONSTRUCT

Soft City 7-րդ հարկ

ՌԿ-002

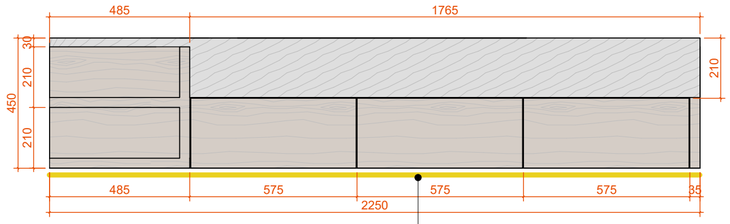

Տեսք դիմացից

Նախատեսել LED լուսատու

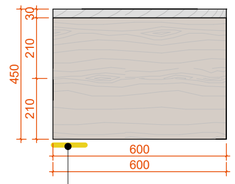

Տեսք կողքից

Նախատեսել LED լուսատու

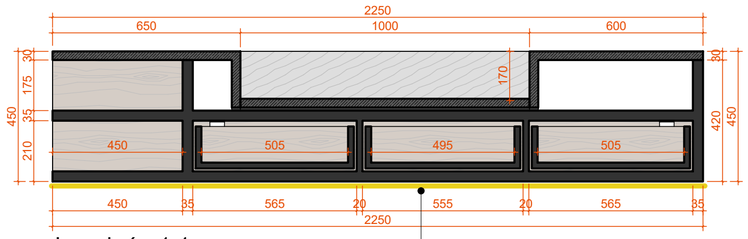

Կտրվածք 1-1

Նախատեսել LED լուսատու

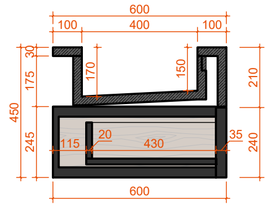

Կտրվածք 2-2

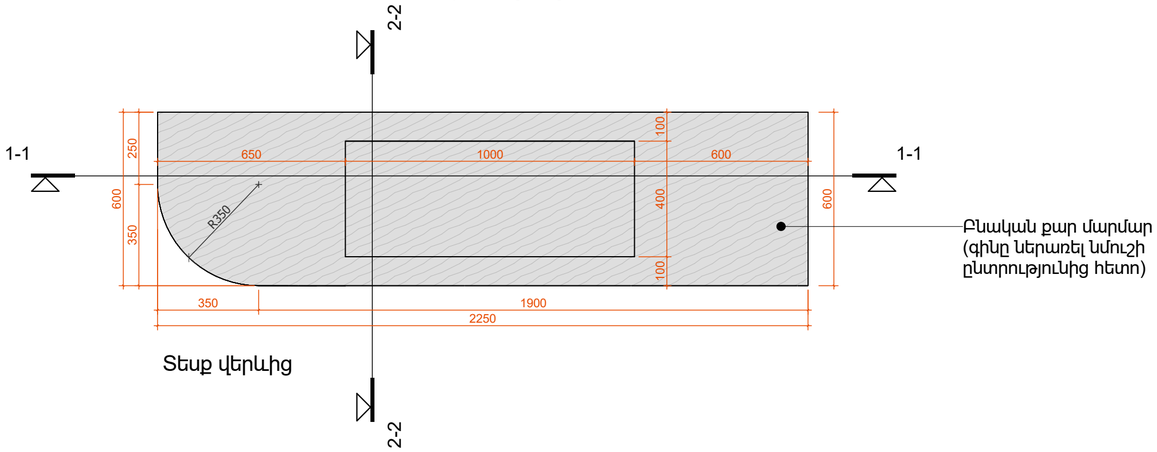

Բնական քար մարմար
(գինը ներառել նմուշի
ընտրությունից հետո)

Տեսք վերևից

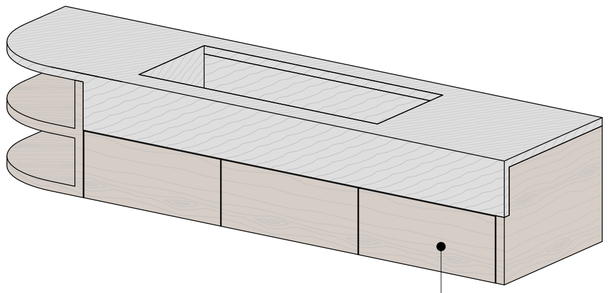

Եռաչափ տեսք

Շպոնապատ MDF (կաղին)

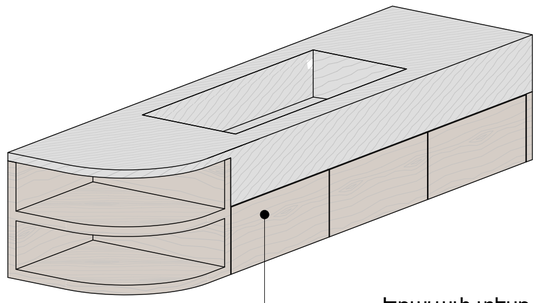

Եռաչափ տեսք.

Շպոնապատ MDF (կաղին)

Ռ-02

ՌԿ-003

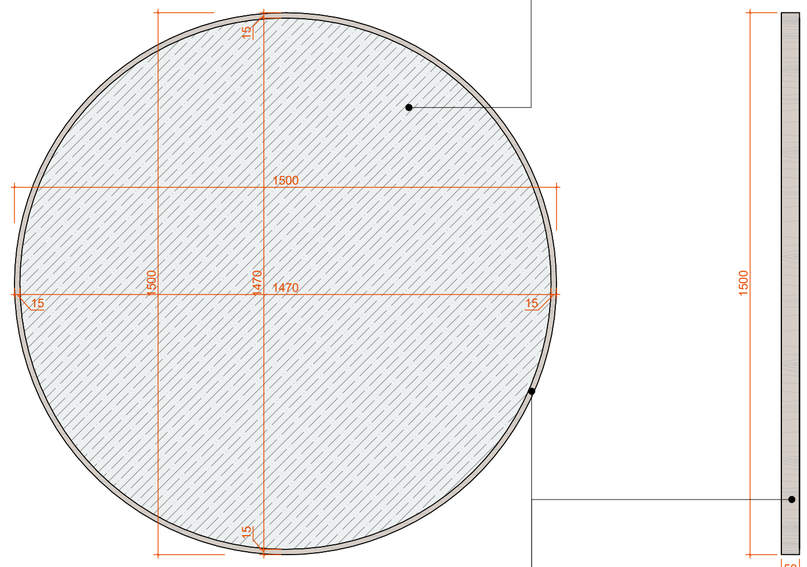

Նյութը՝ հայելի

Նախատեսել փայտից շրջանակ
(երանգը համապատասխանեցնել
շպոնի երանգի հետ)

Տեսք դիմացից

Տեսք կողքից

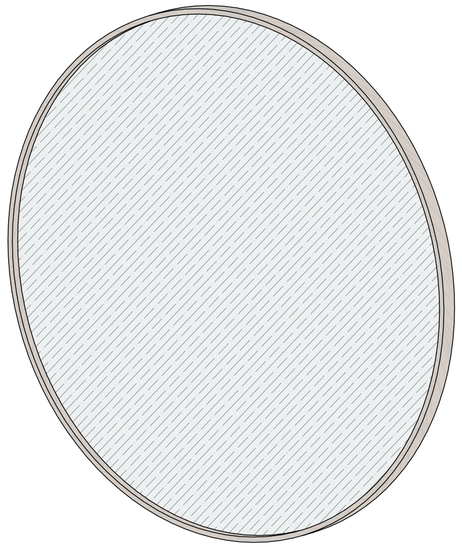

Եռաչափ տեսք

Գծագրերում նշված են նախագծային չափեր:
Աշխատանքները սկսելուց առաջ անհրաժեշտ է կատարել փաստացի չափագրում: Անհամապատասխանությունների դեպքում համաձայնեցնել ճարտարապետի հետ:

SOFTCONSTRUCT

Soft City 7-րդ հարկ

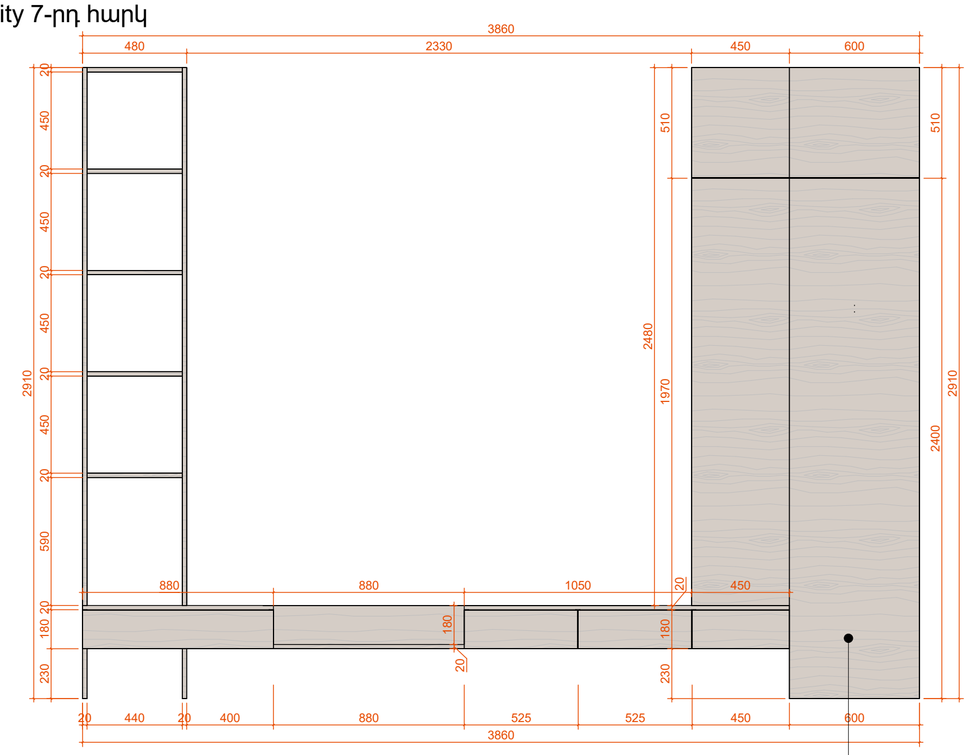

Տեսք դիմացից

Շպոնապատ MDF (կաղին)

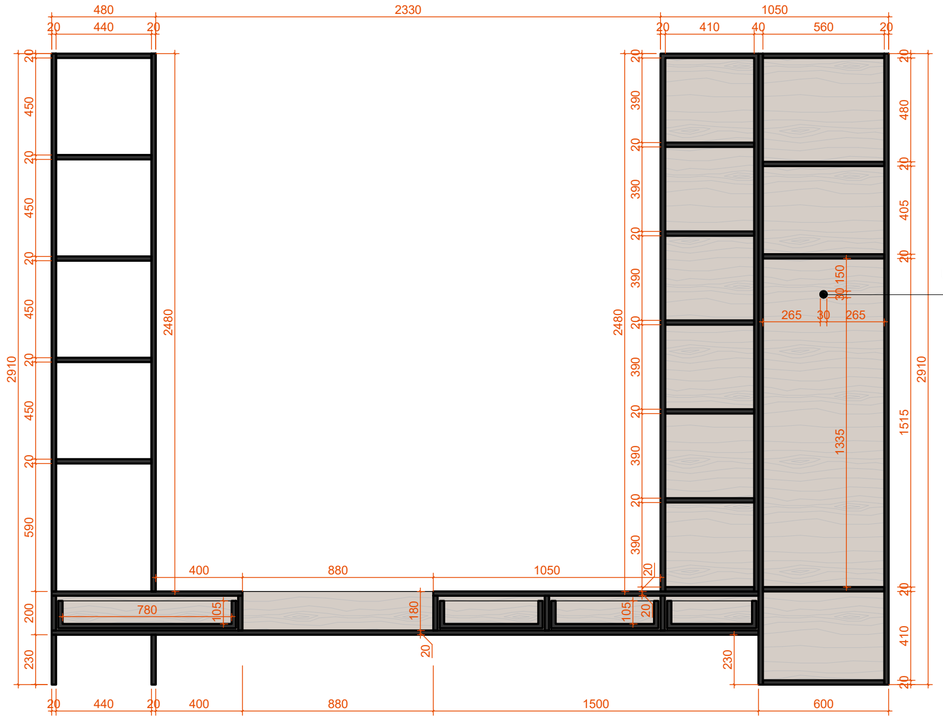

Մետաղական կախիչ

Կտրվածք 1-1

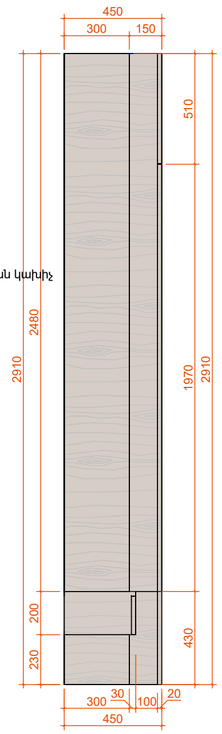

Տեսք կողքից

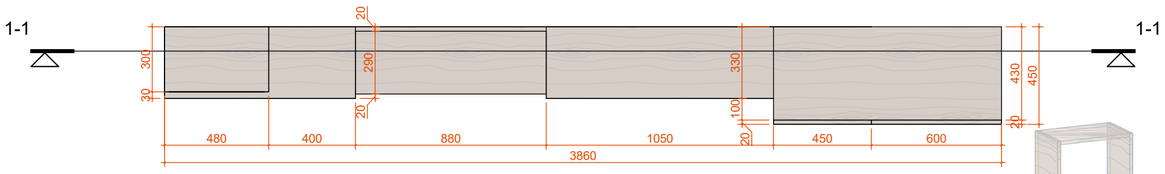

Տեսք վերևից

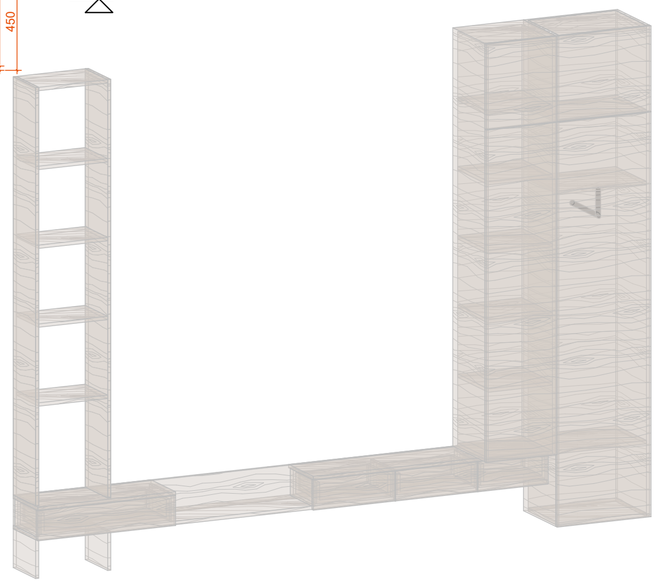

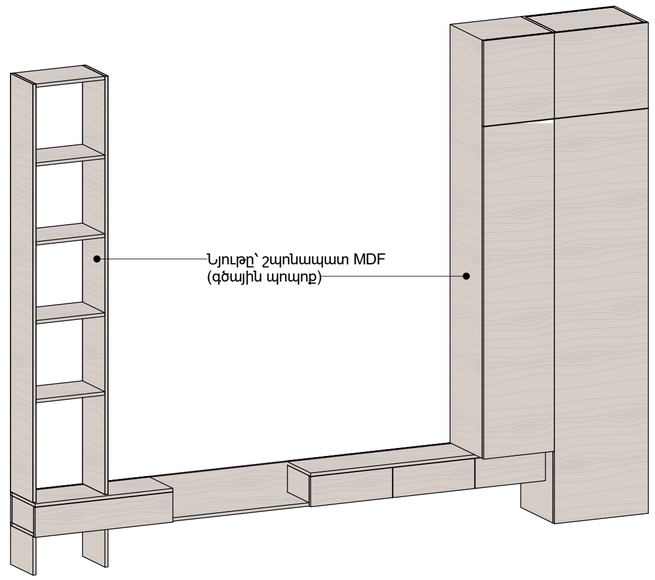

Եռաչափ տեսք

Ռ-03

ՌԿ-004

Գծագրերում նշված են նախագծային չափեր:
Աշխատանքները սկսելուց առաջ անհրաժեշտ է կատարել փաստացի չափագրում: Անհամապատասխանությունների դեպքում համաձայնեցնել ճարտարապետի հետ:

SOFTCONSTRUCT

Soft City 7-րդ հարկ

ՌԿ-005

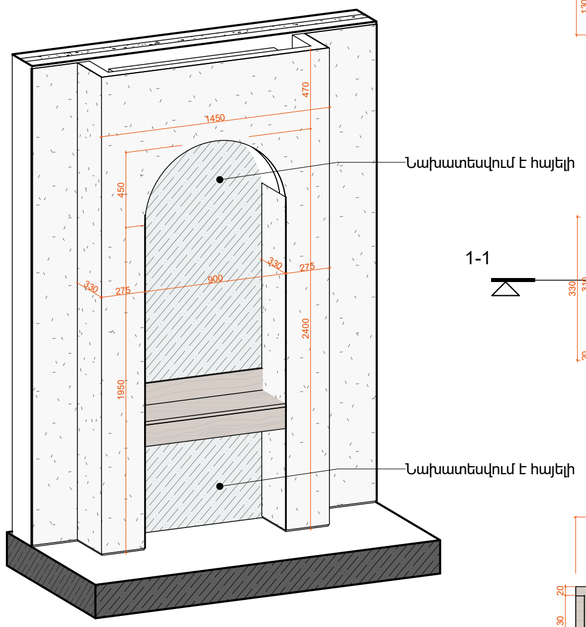

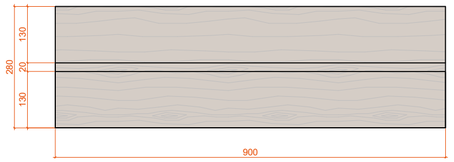

Տեսք դիմացից

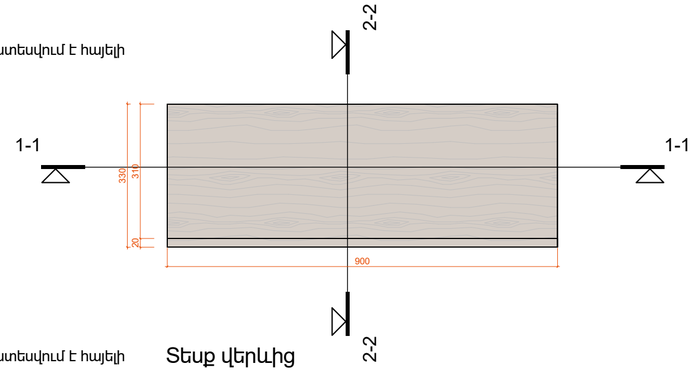

Տեսք վերևից

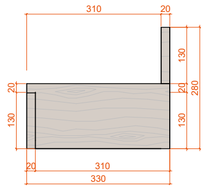

Տեսք կողքից

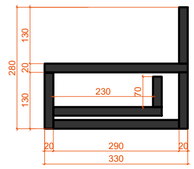

Կտրվածք 2-2

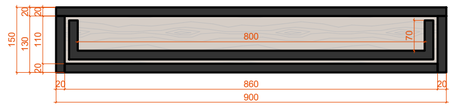

Կտրվածք 1-1

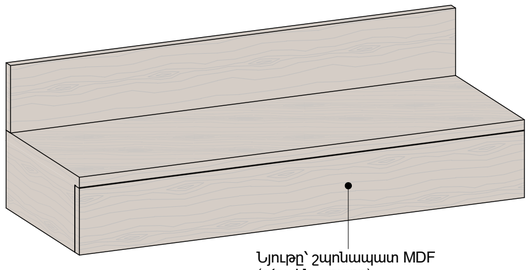

Եռաչափ տեսք

ՌԿ-006

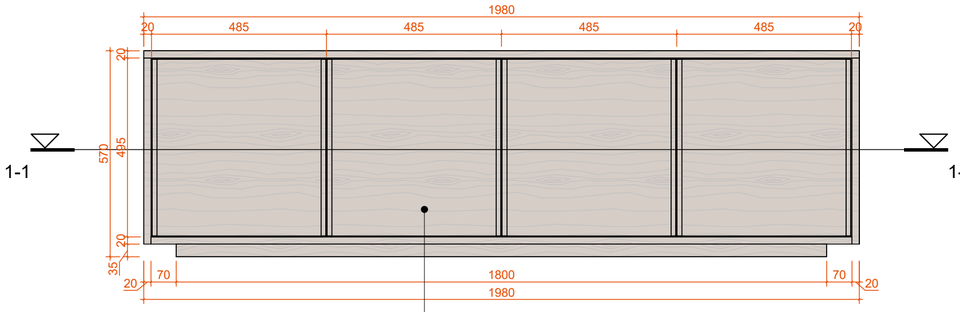

Տեսք դիմացից

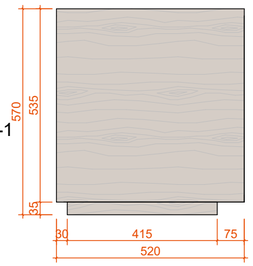

Տեսք կողքից

Նյութը՝ շպոնապատ MDF
(գծային պոպոք)

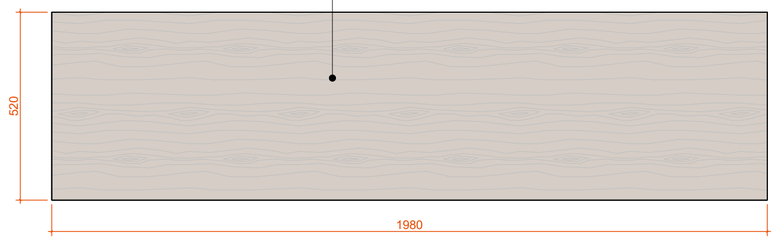

Տեսք վերևից

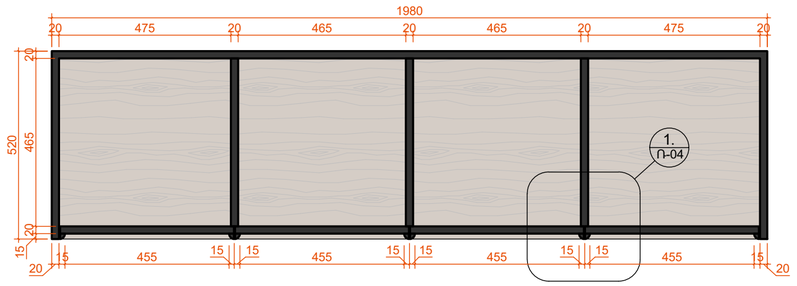

Կտրվածք 1-1.

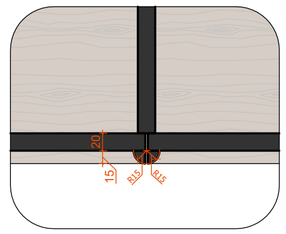

Հանգույց 1

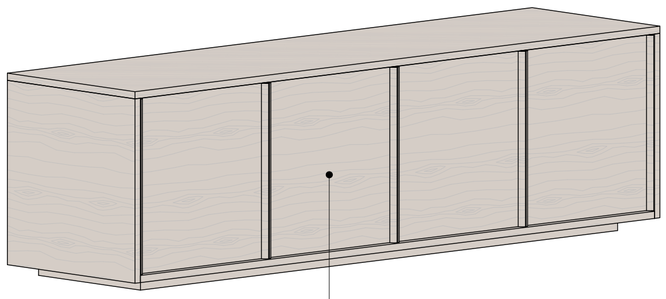

Եռաչափ տեսք

ՌԿ-005/1

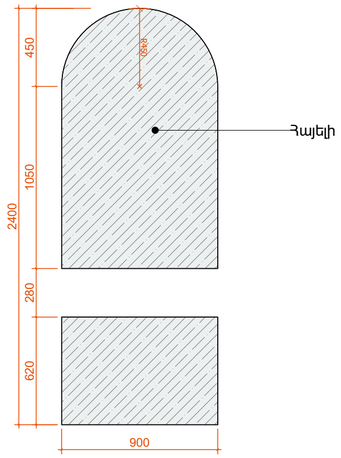

Տեսք դիմացից

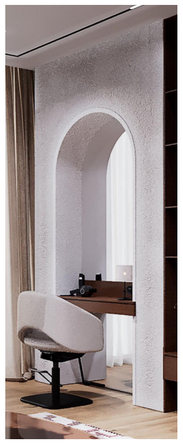

Ռ-04

Գծագրերում նշված են նախագծային չափեր:
Աշխատանքները սկսելուց առաջ անհրաժեշտ է կատարել փաստացի չափագրում: Անհամապատասխանությունների դեպքում համաձայնեցնել ճարտարապետի հետ:

SOFTCONSTRUCT

Soft City 7-րդ հարկ

ՌԿ-007

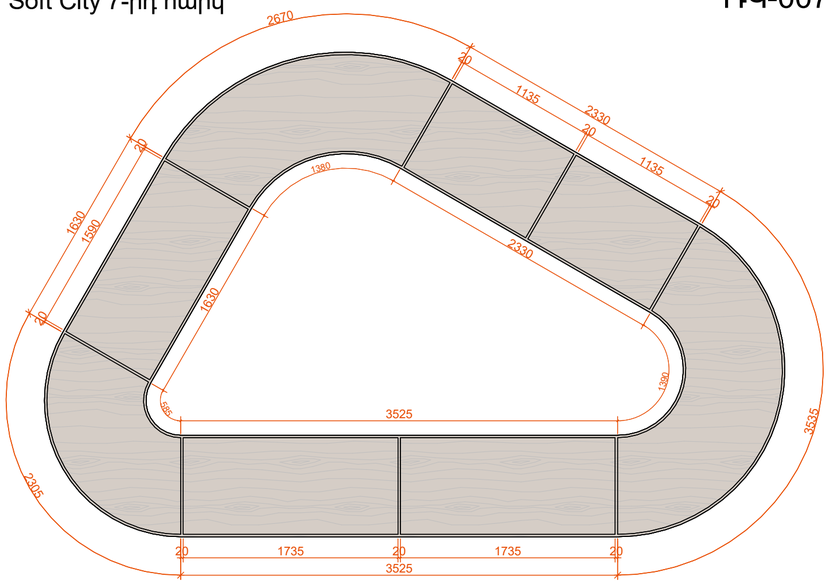

Տեսք վերևից

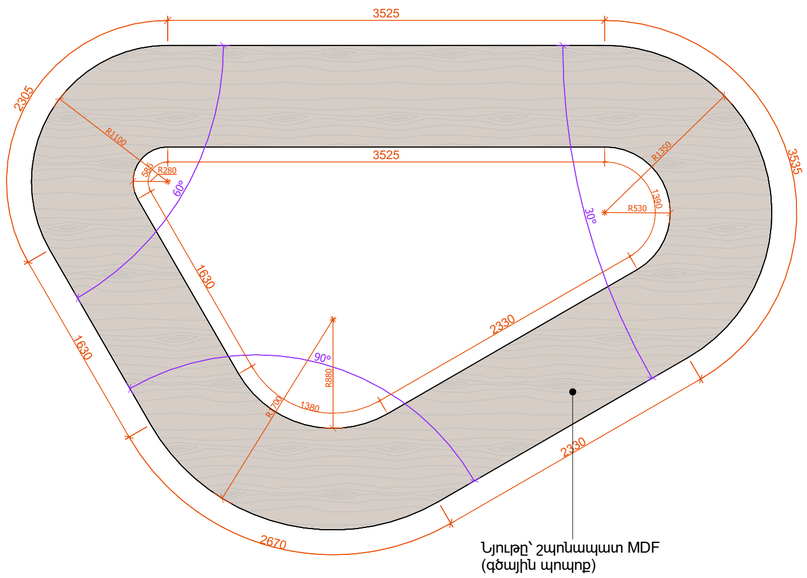

Տեսք ներքևից

Տեսք դիմացից

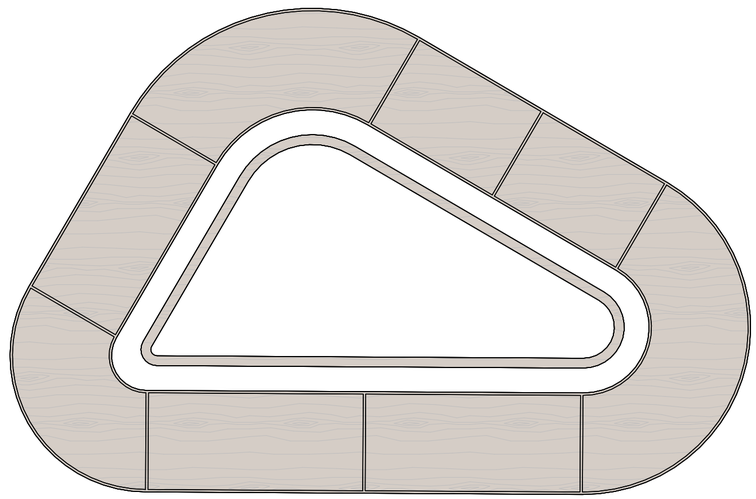

Նյութը՝ շպոնապատ MDF
(գծային պոպոք)

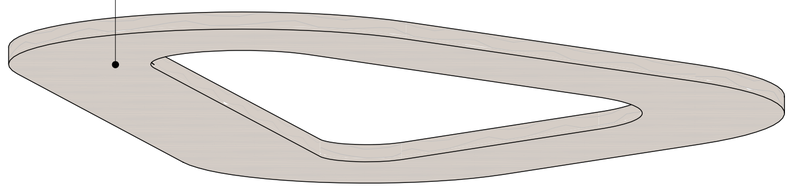

Եռաչափ տեսք

ՌԿ-008

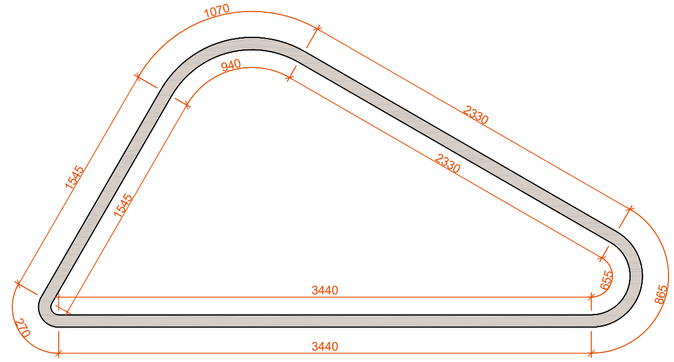

Տեսք վերևից

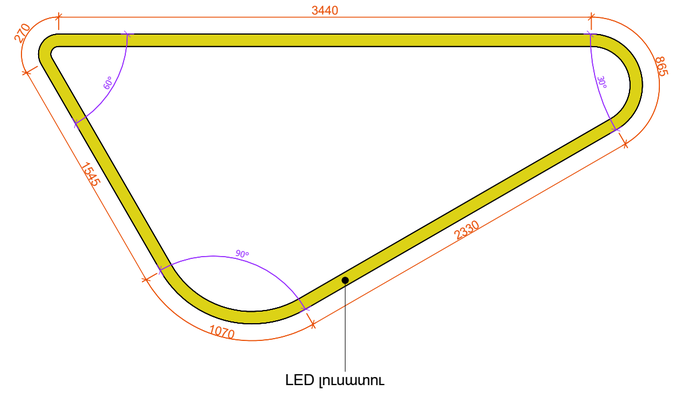

Տեսք ներքևից

Նյութը՝ շպոնապատ MDF
(գծային պոպոք)

Տեսք դիմացից

Ռ-05

ՌԿ-007/ՌԿ-008

Գծագրերում նշված են նախագծային չափեր:
Աշխատանքները սկսելուց առաջ անհրաժեշտ է կատարել փաստացի չափագրում: Անհամապատասխանությունների դեպքում համաձայնեցնել ճարտարապետի հետ:

SOFTCONSTRUCT

Soft City 7-րդ հարկ

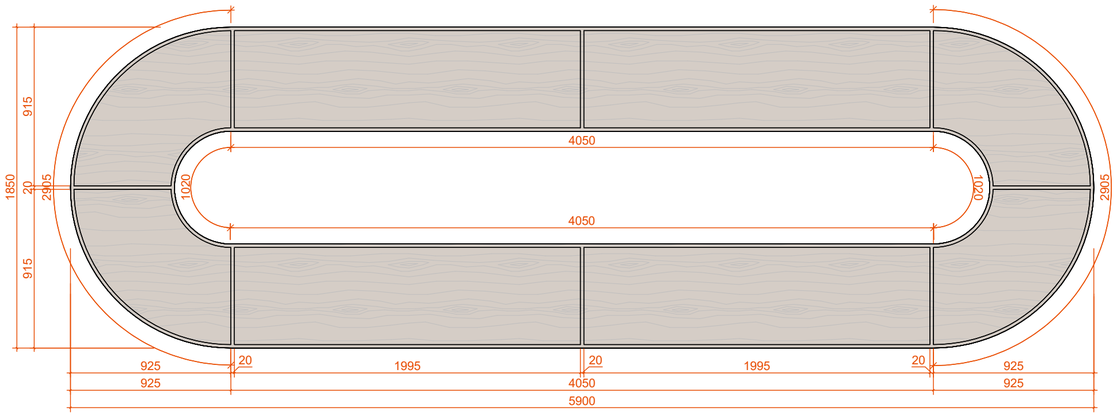

Տեսք վերևից

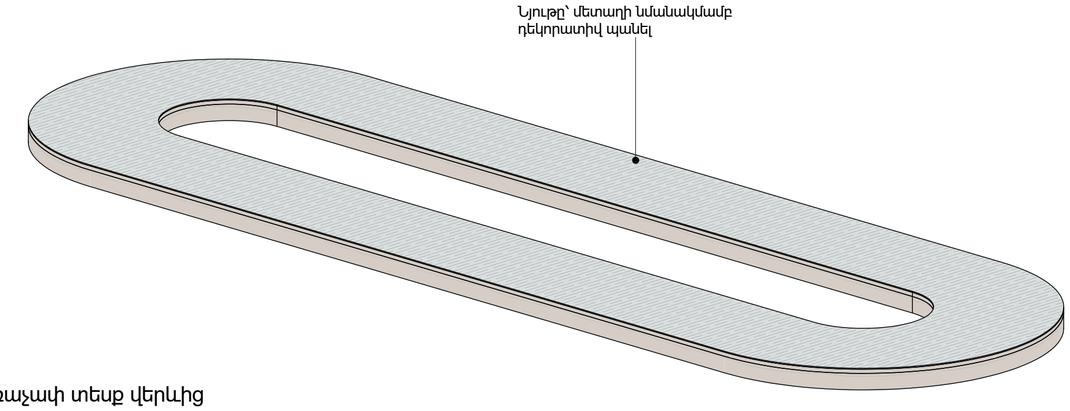

Եռաչափ տեսք վերևից

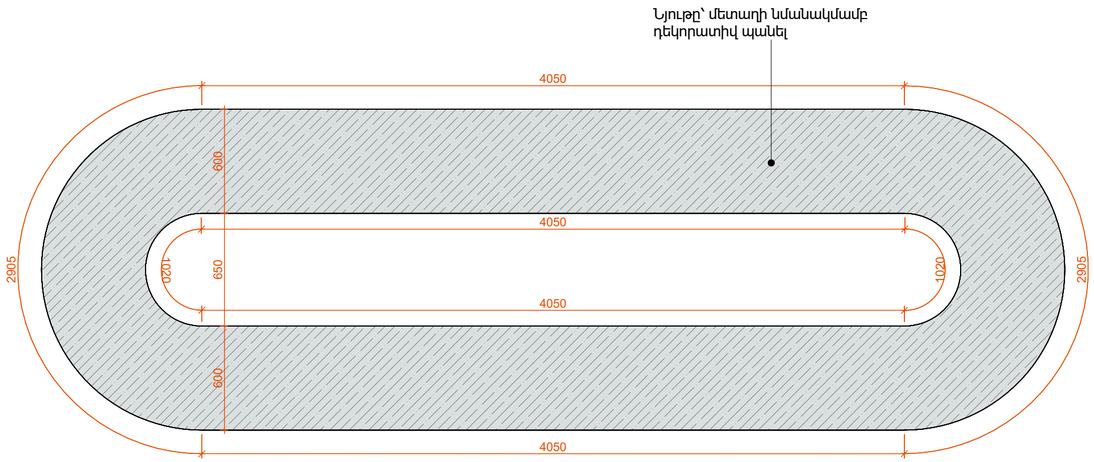

Տեսք ներքևից

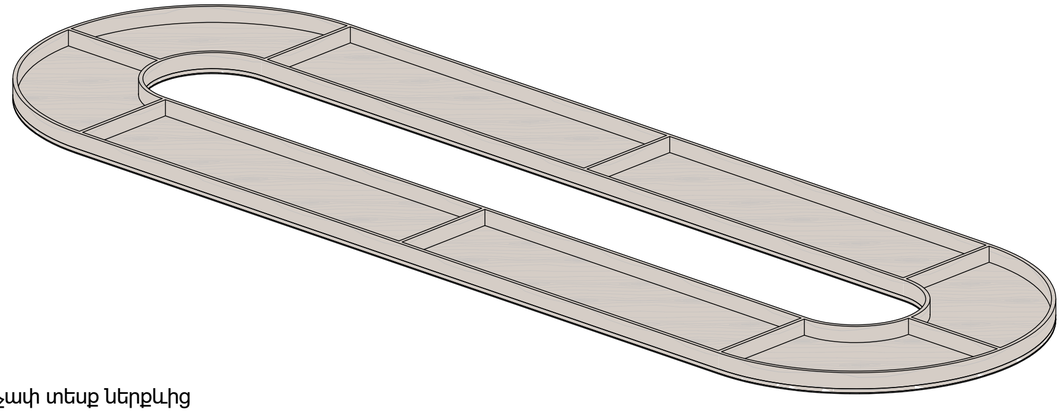

Եռաչափ տեսք ներքևից

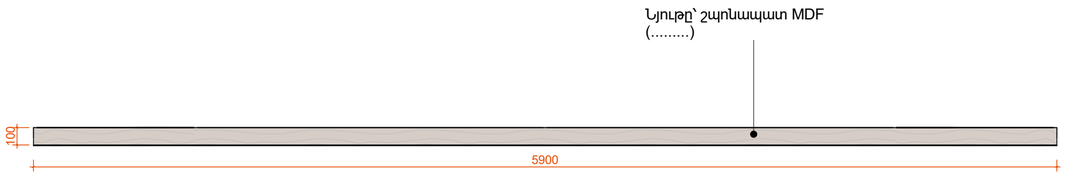

Տեսք դիմացից

Ռ-06

ՌԿ-009

Գծագրերում նշված են նախագծային չափեր:
Աշխատանքները սկսելուց առաջ անհրաժեշտ է կատարել փաստացի չափագրում: Անհամապատասխանությունների դեպքում համաձայնեցնել ճարտարապետի հետ:

SOFTCONSTRUCT

Soft City 7-րդ հարկ

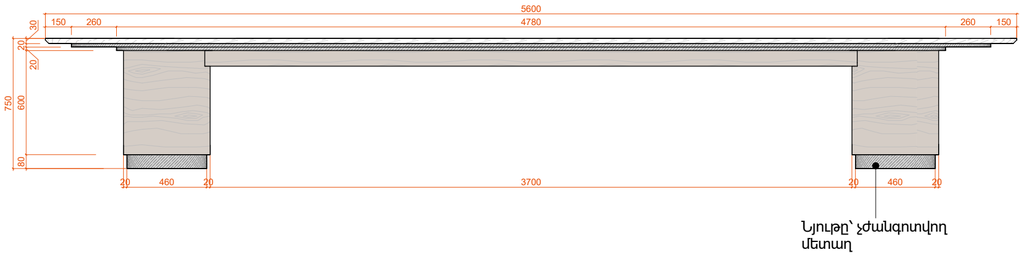

Տեսք դիմացից

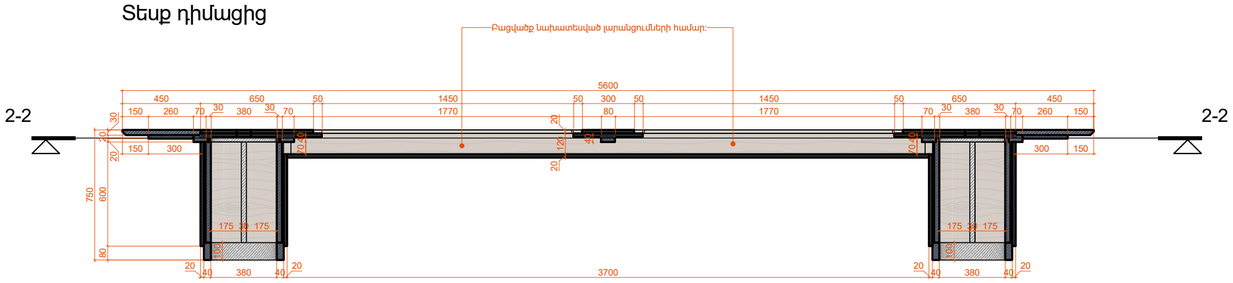

Կտրվածք 1-1

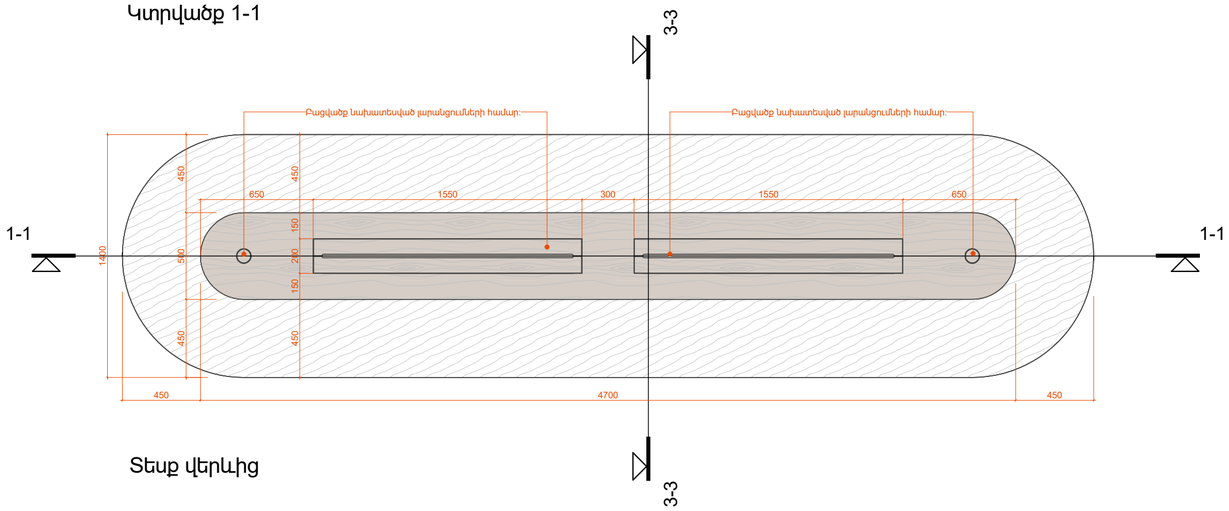

Տեսք վերևից

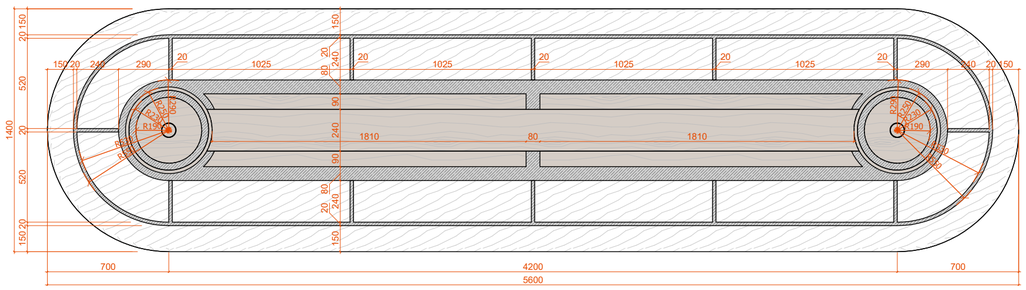

Տեսք ներքևից

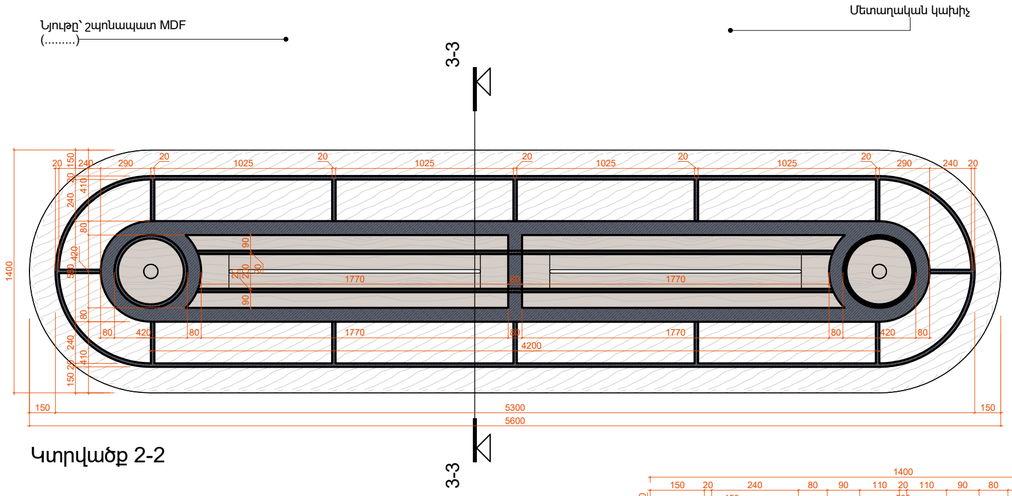

Կտրվածք 2-2

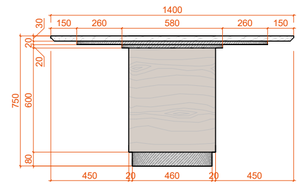

Տեսք կողքից

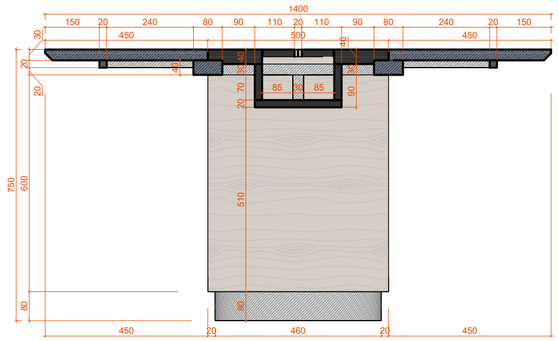

Կտրվածք 3-3

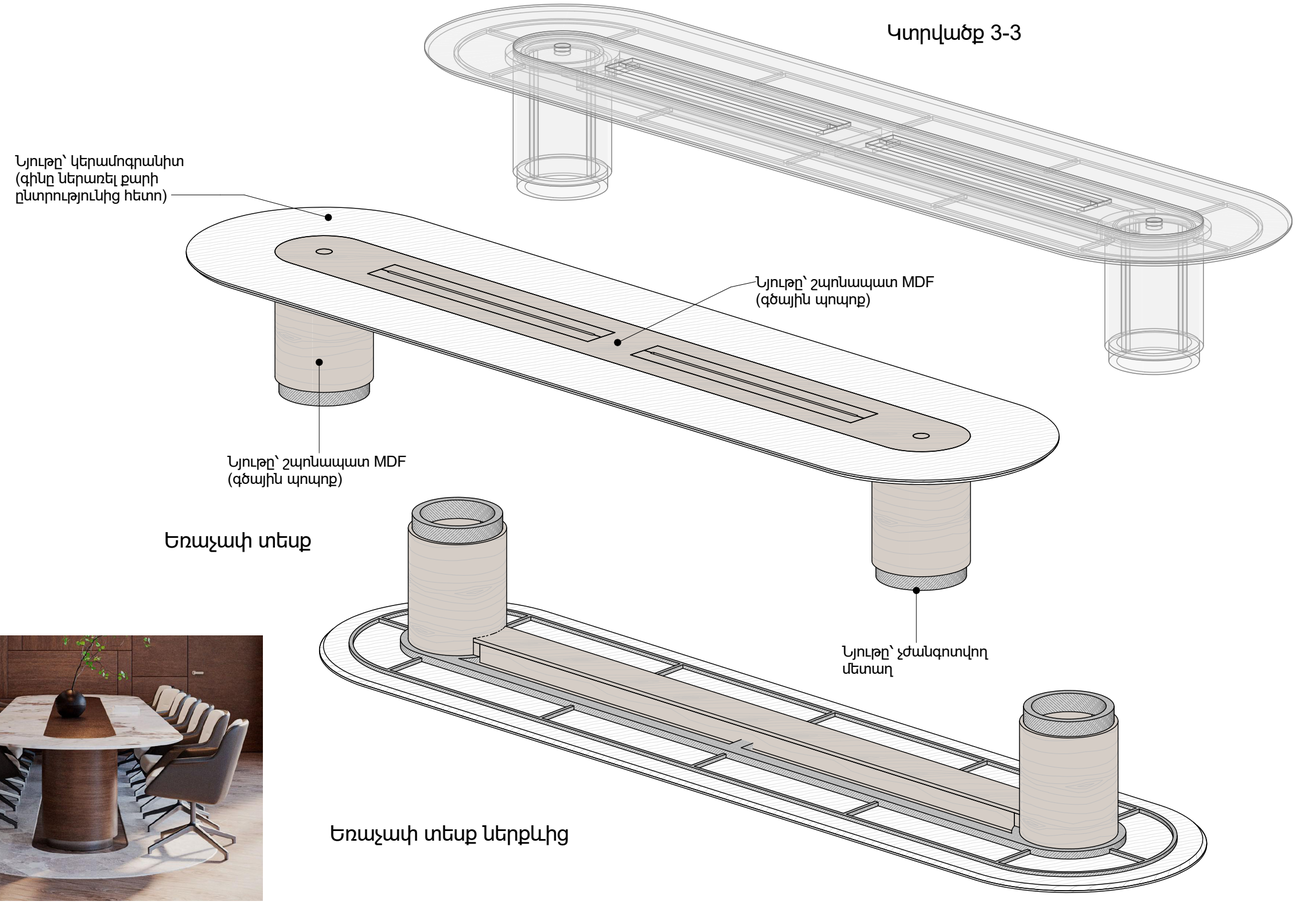

Եռաչափ տեսք

Եռաչափ տեսք ներքևից

Ռ-07

ՌԿ-010

Գծագրերում նշված են նախագծային չափեր:
Աշխատանքները սկսելուց առաջ անհրաժեշտ է կատարել փաստացի չափագրում: Անհամապատասխանությունների դեպքում համաձայնեցնել ճարտարապետի հետ:

SOFTCONSTRUCT

Soft City 7-րդ հարկ

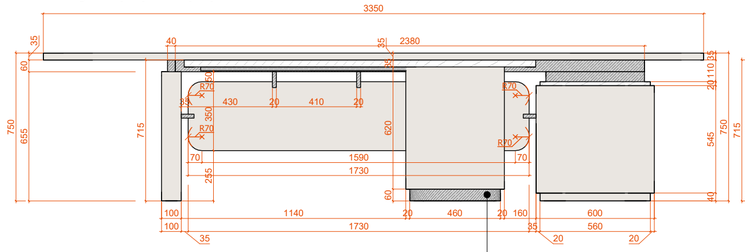

Տեսք դիմացից

Նյութը՝ չժանգոտվող մետաղ

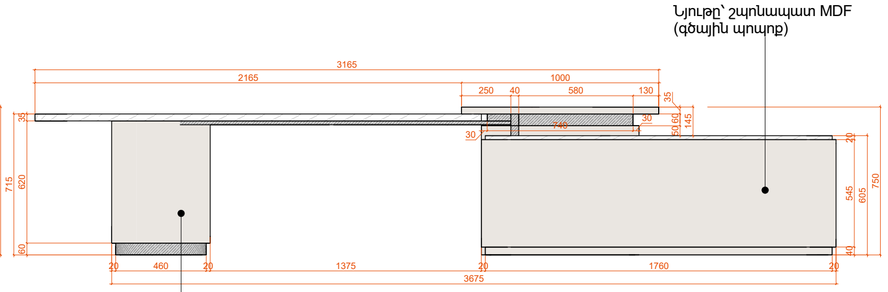

Տեսք կողքից

Նյութը՝ շպոնապատ MDF
(գծային պոպոք)

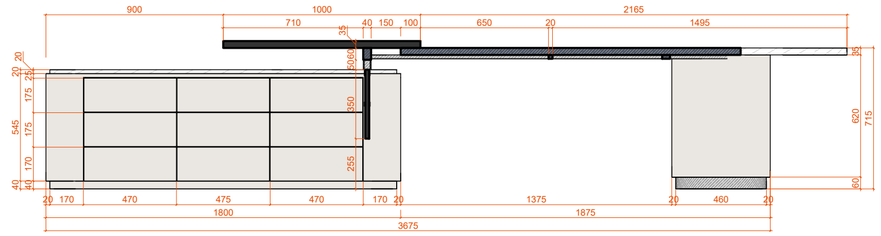

Կտրվածք 2-2

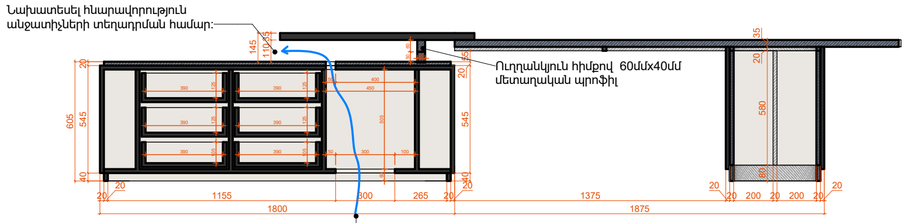

Կտրվածք 1-1

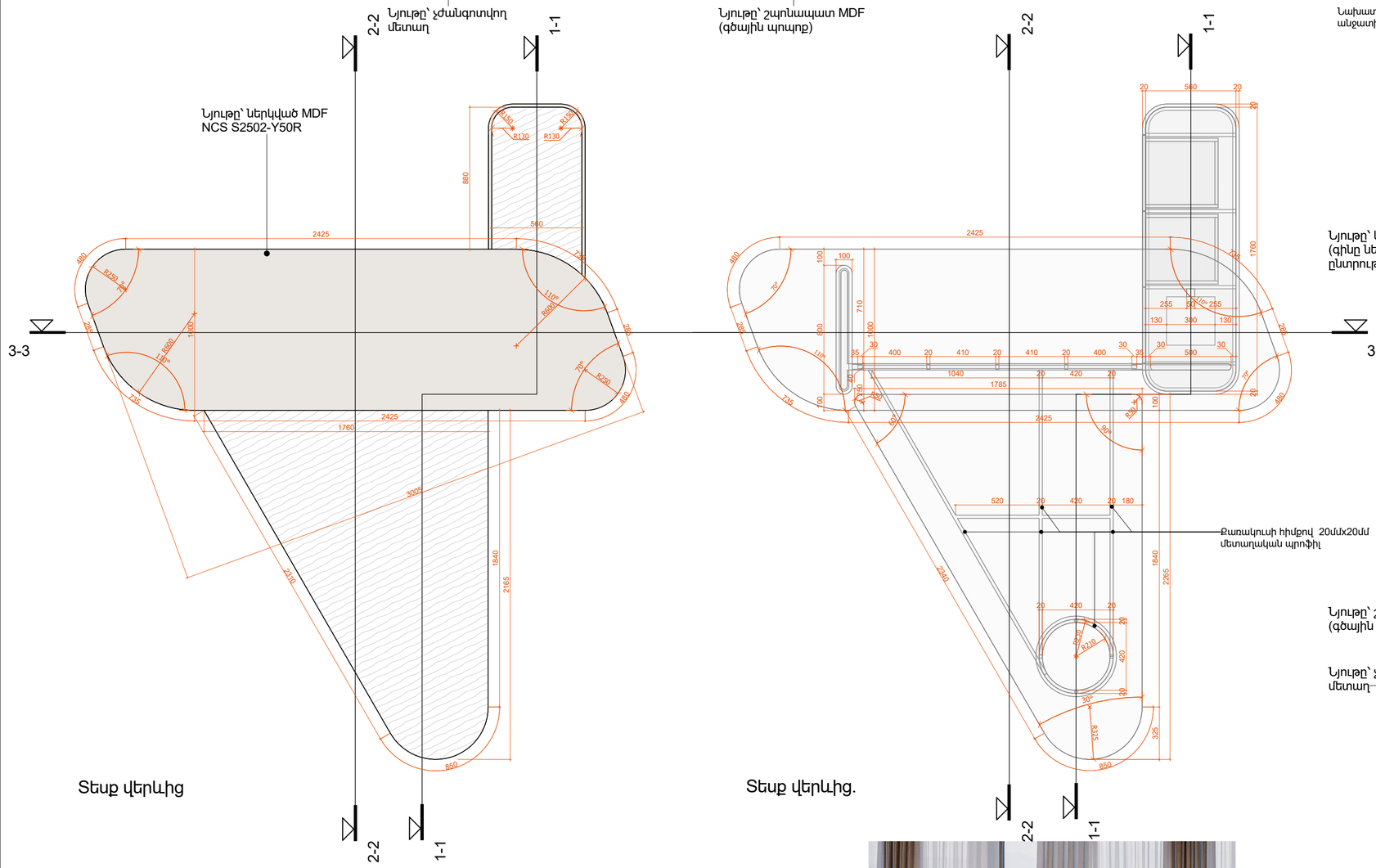

Տեսք վերևից

Տեսք վերևից.

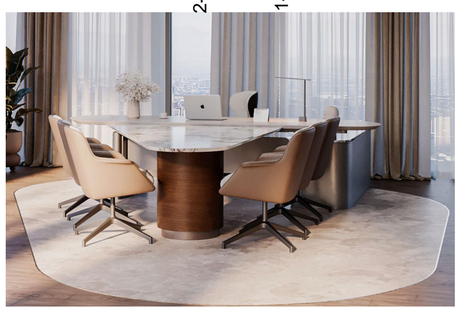

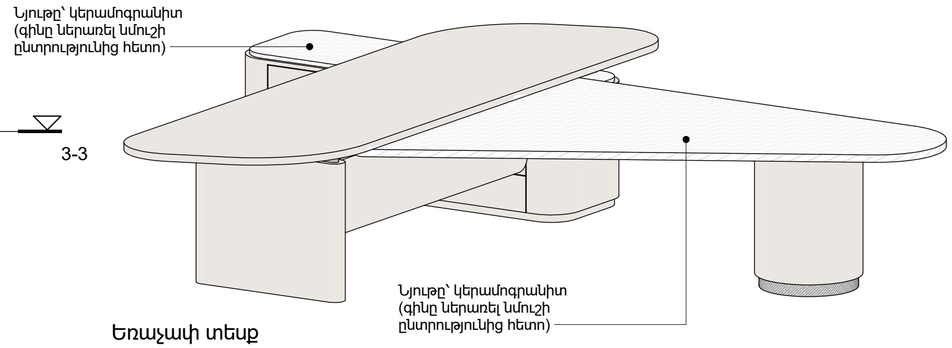

Եռաչափ տեսք

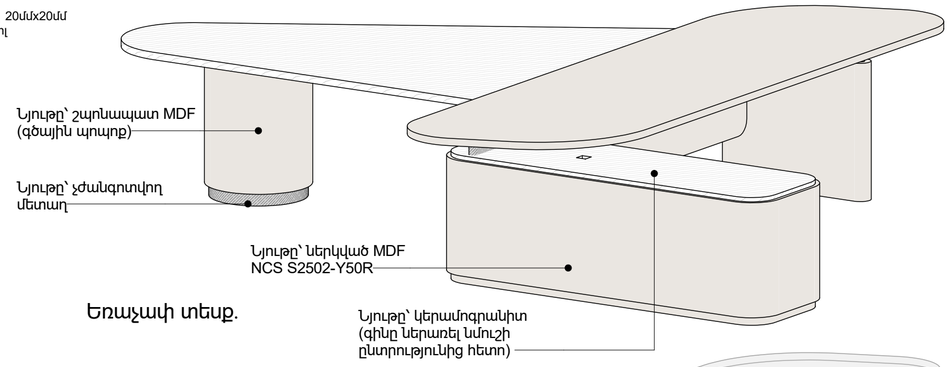

Եռաչափ տեսք.

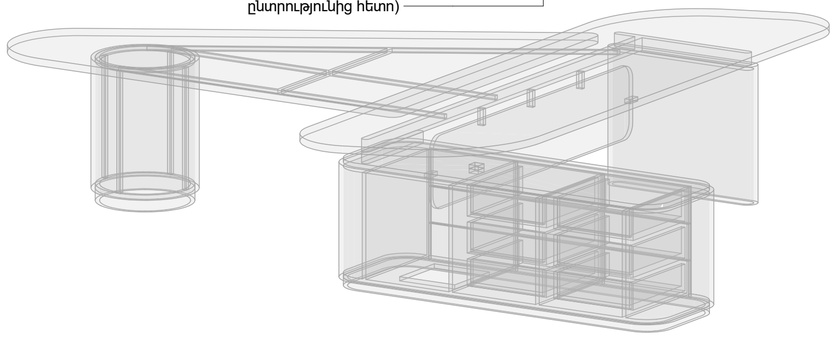

Ռ-08

ՌԿ-011

Գծագրերում նշված են նախագծային չափեր:
Աշխատանքները սկսելուց առաջ անհրաժեշտ է կատարել փաստացի չափագրում: Անհամապատասխանությունների դեպքում համաձայնեցնել ճարտարապետի հետ:

SOFTCONSTRUCT

Soft City 7-րդ հարկ

Անհրաժեշտ է գծագրում առկա նիստերի վրա ամրացվող շպոների ուղղություններ համաատասխանեցնել նկարում պատկերվածների հետ:

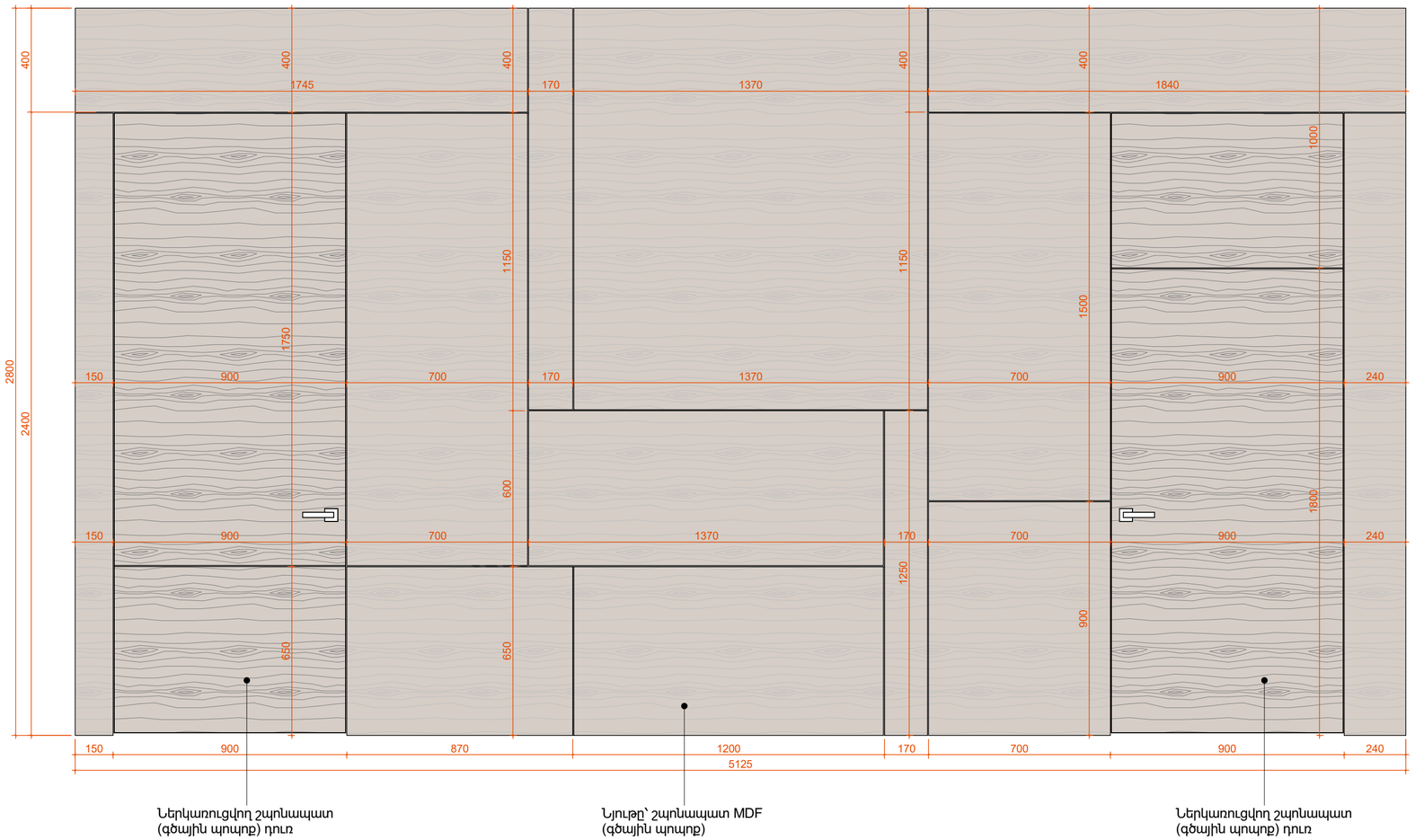

Տեսք դիմացից

Ռ-09

ՌԿ-012

Գծագրերում նշված են նախագծային չափեր:
Աշխատանքները սկսելուց առաջ անհրաժեշտ է կատարել փաստացի չափագրում: Անհամապատասխանությունների դեպքում համաձայնեցնել ճարտարապետի հետ:

SOFTCONSTRUCT

Soft City 7-րդ հարկ

ՎԿ-001

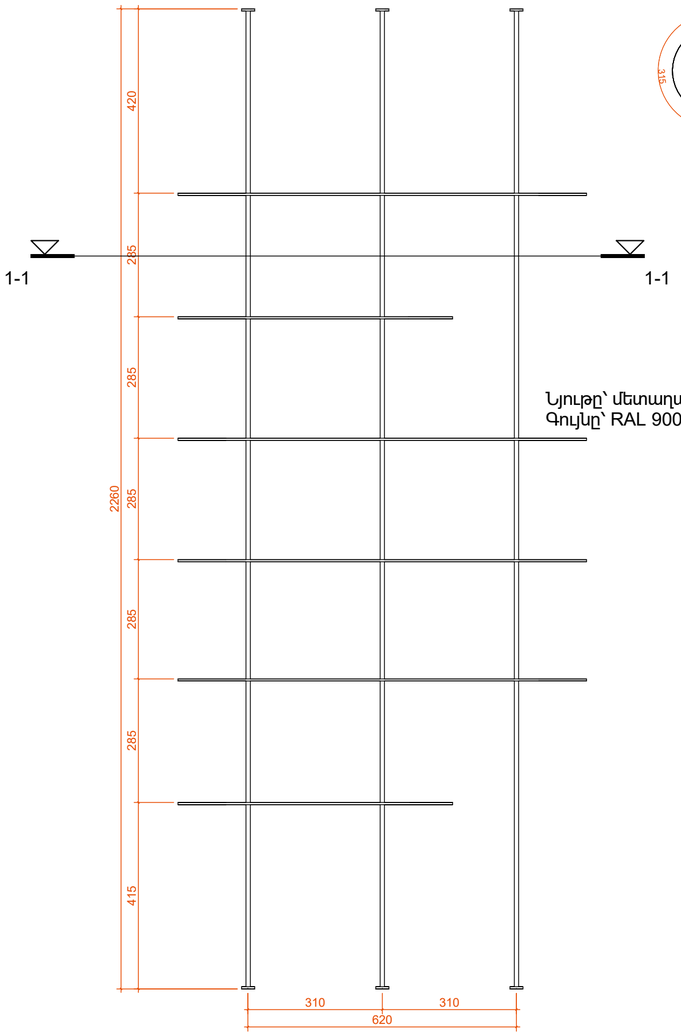

Տեսք դիմացից

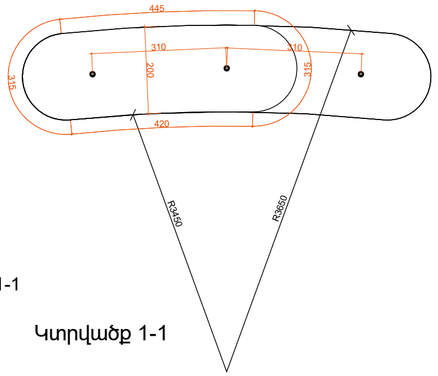

Կտրվածք 1-1

Նյութը՝ մետաղական շրջանակ Ø10մմ
Գույնը՝ RAL 9004

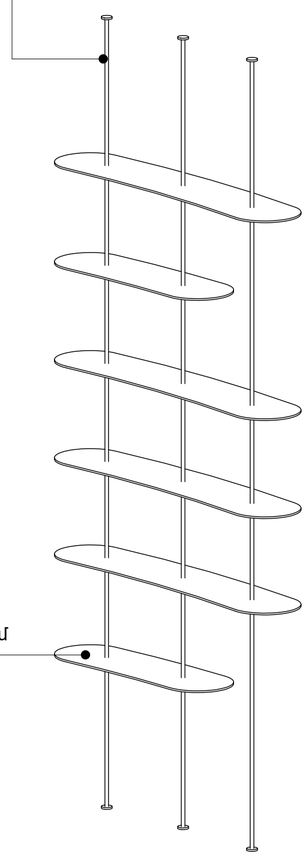

Նյութը՝ մետաղական թիթեղ ±3մմ
Գույնը՝ RAL 9004

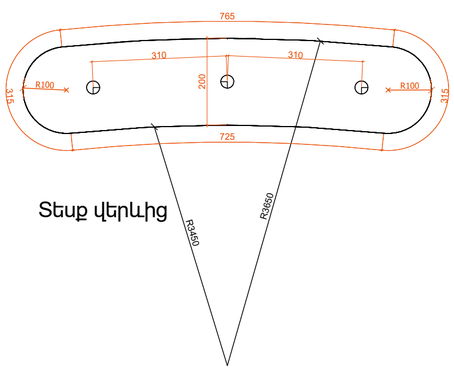

Տեսք վերևից

Եռաչափ տեսք

ՎԿ-002

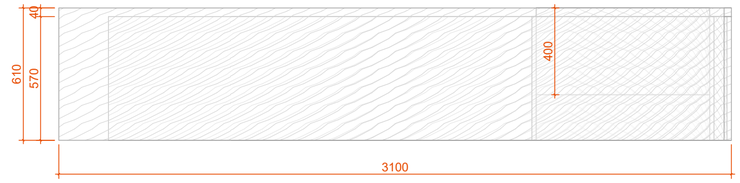

Տեսք դիմացից.

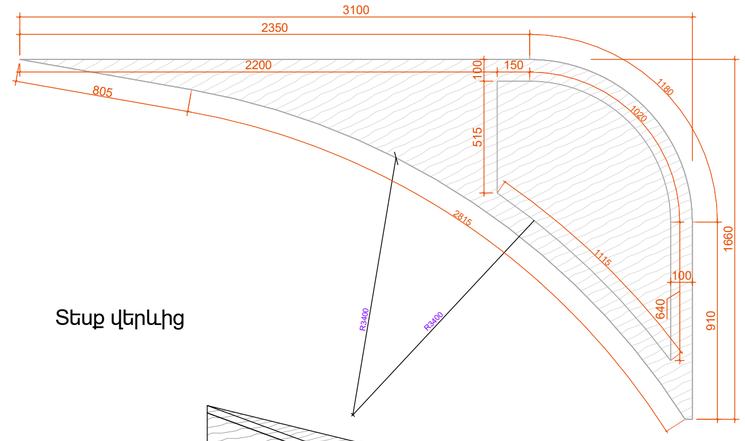

Տեսք վերևից

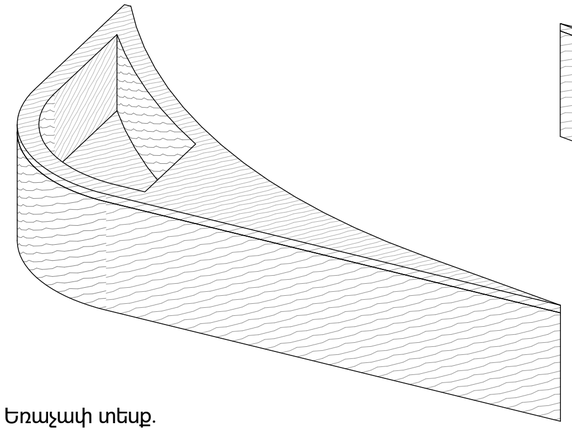

Եռաչափ տեսք.

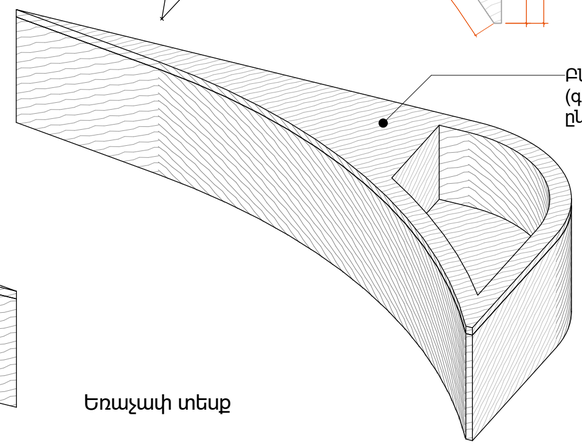

Բնական քար տրավերտին
(գինը ներառել նմուշի
ընտրությունից հետո)

Եռաչափ տեսք

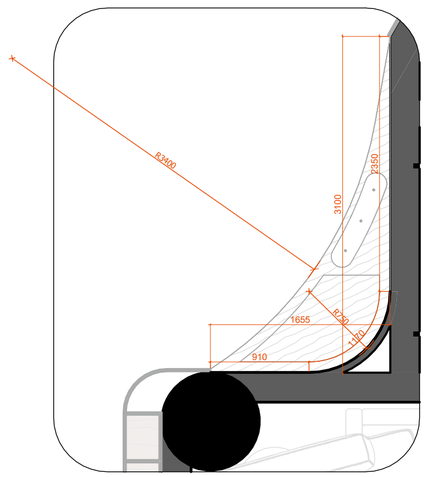

Վ-01

Գծագրերում նշված են նախագծային չափեր:
Աշխատանքները սկսելուց առաջ անհրաժեշտ է կատարել փաստացի չափագրում: Անհամապատասխանությունների դեպքում համաձայնեցնել ճարտարապետի հետ:

SOFTCONSTRUCT

Soft City 7-րդ հարկ

ՎԿ-003

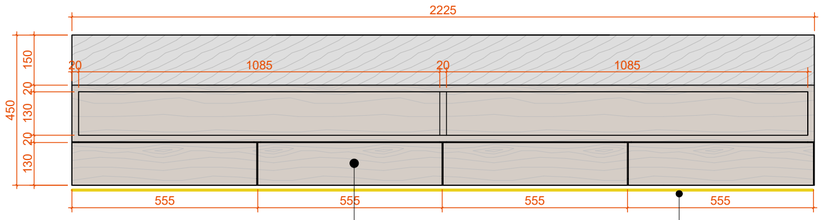

Տեսք դիմացից

Շպոնապատ MDF (կաղին)

Նախատեսել LED լուսատու

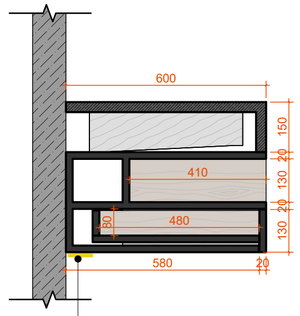

Կտրվածք 2-2

Նախատեսել LED լուսատու

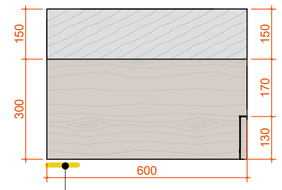

Տեսք կողքից

Նախատեսել LED լուսատու

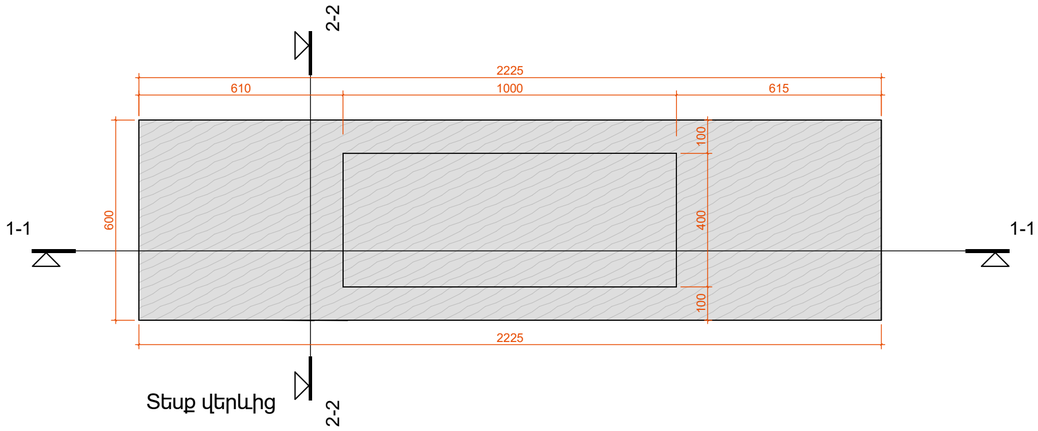

Տեսք վերևից

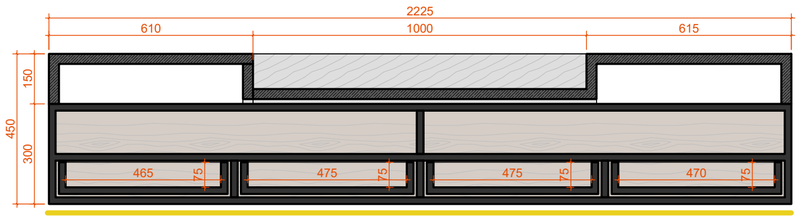

Կտրվածք 1-1

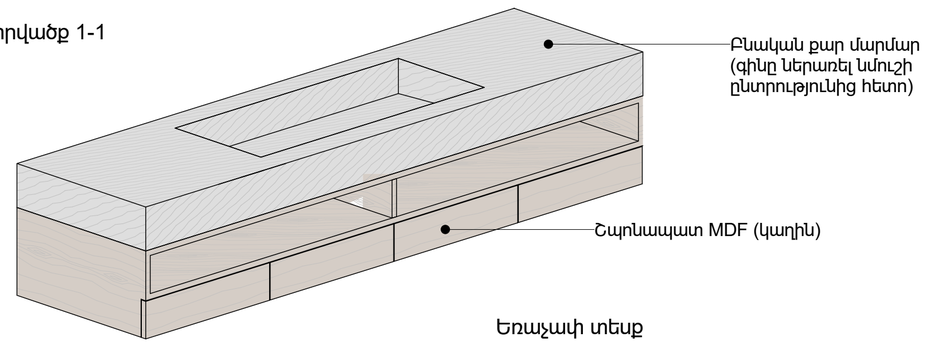

Եռաչափ տեսք

ՎԿ-004

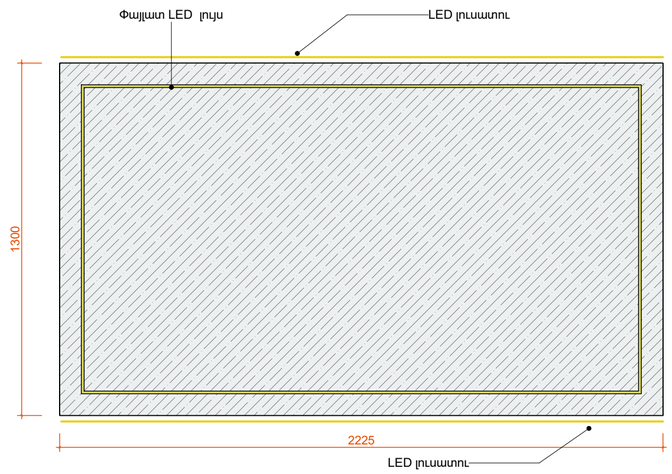

Տեսք դիմացից

Վ-02

ՎԿ-003/ՎԿ-004

Գծագրերում նշված են նախագծային չափեր:
Աշխատանքները սկսելուց առաջ անհրաժեշտ է կատարել փաստացի չափագրում: Անհամապատասխանությունների դեպքում համաձայնեցնել ճարտարապետի հետ:

SOFTCONSTRUCT

Soft City 7-րդ հարկ

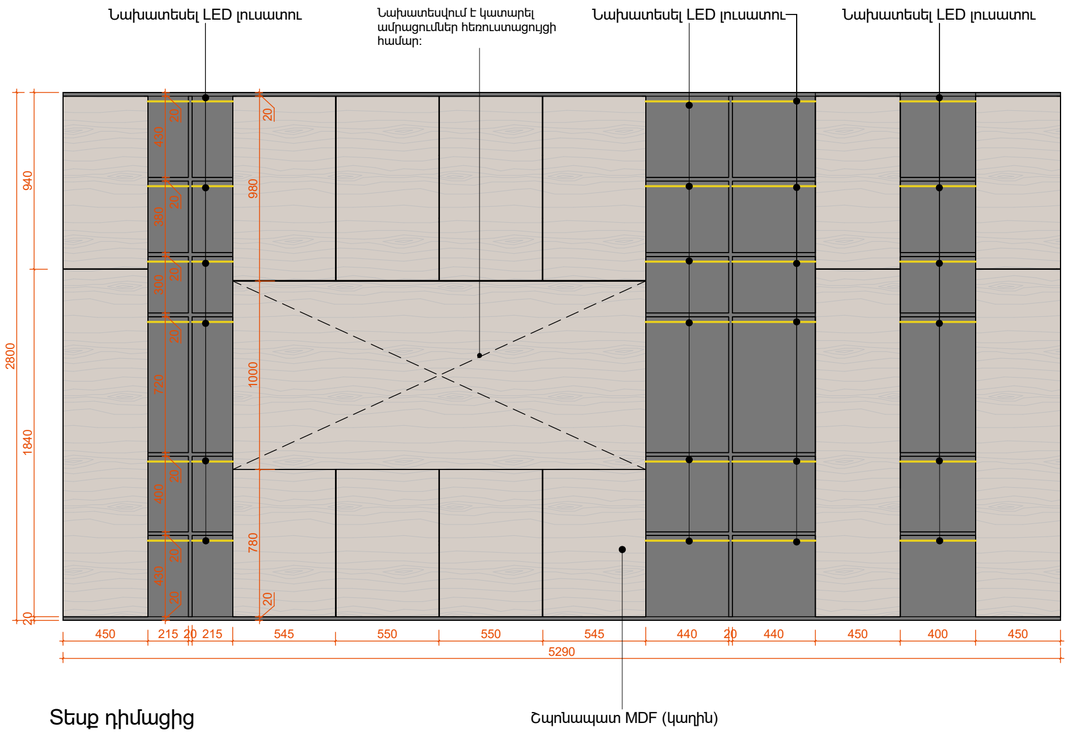

Տեսք դիմացից

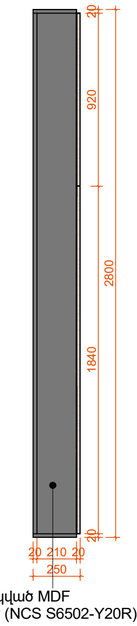

Տեսք կողքից

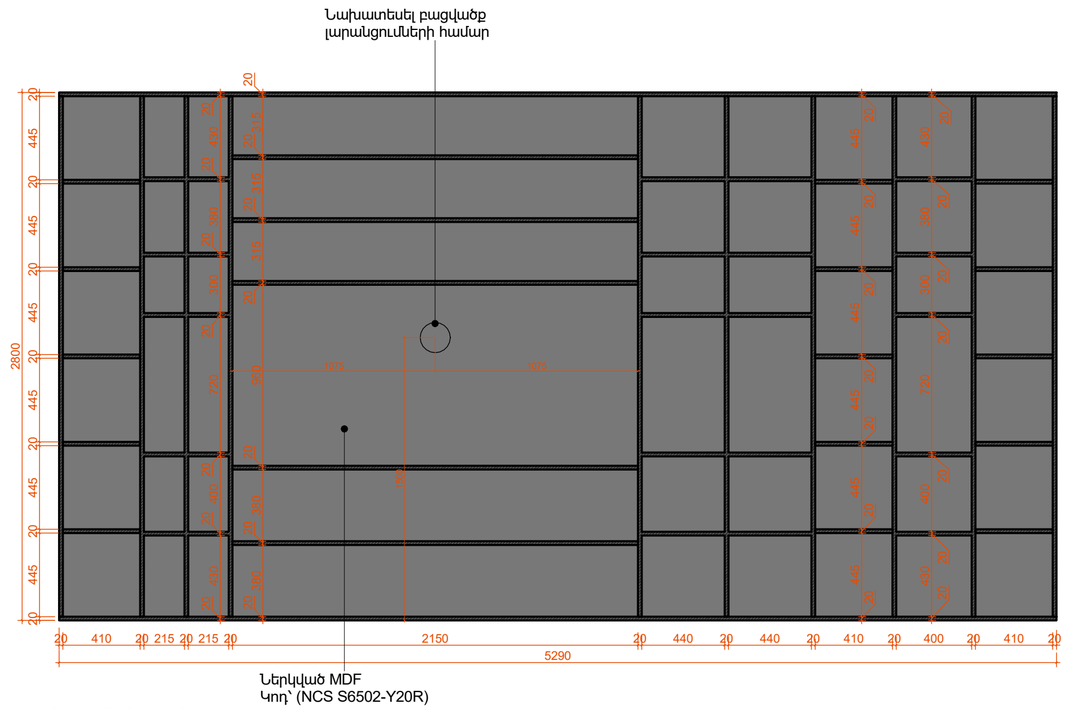

Կտրվածք 1-1

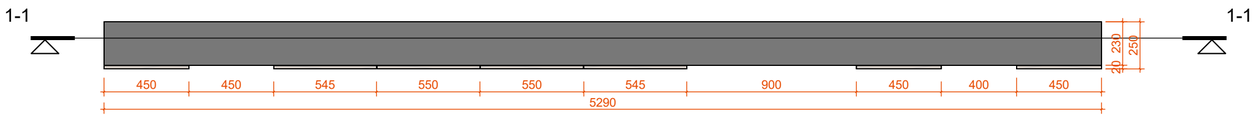

Տեսք վերևից

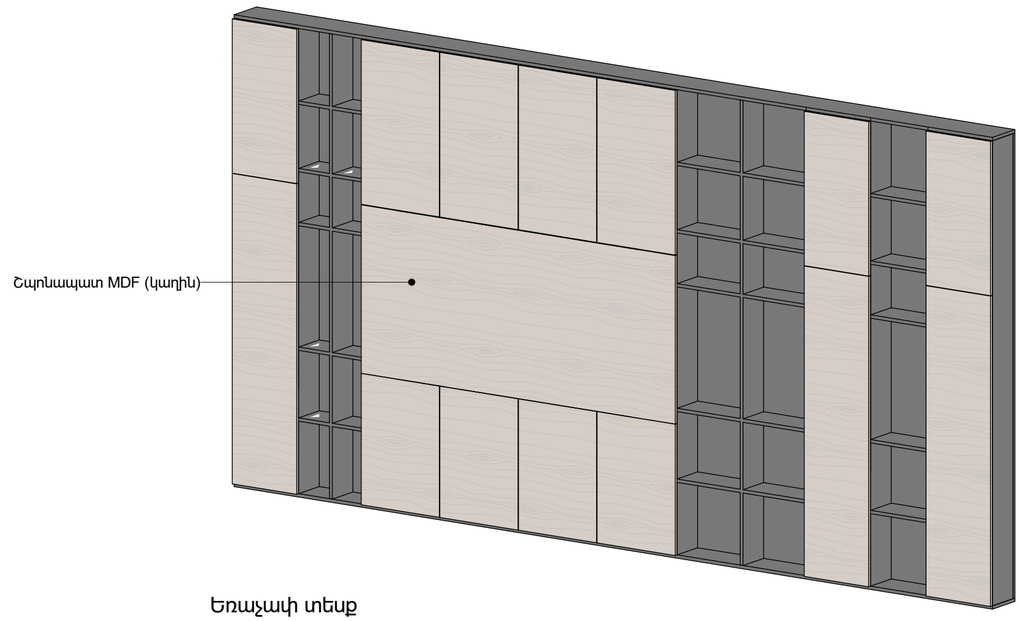

Եռաչափ տեսք

Վ-03

ՎԿ-005

Գծագրերում նշված են նախագծային չափեր:
Աշխատանքները սկսելուց առաջ անհրաժեշտ է կատարել փաստացի չափագրում: Անհամապատասխանությունների դեպքում համաձայնեցնել ճարտարապետի հետ:

SOFTCONSTRUCT

Soft City 7-րդ հարկ

ՎԿ-006

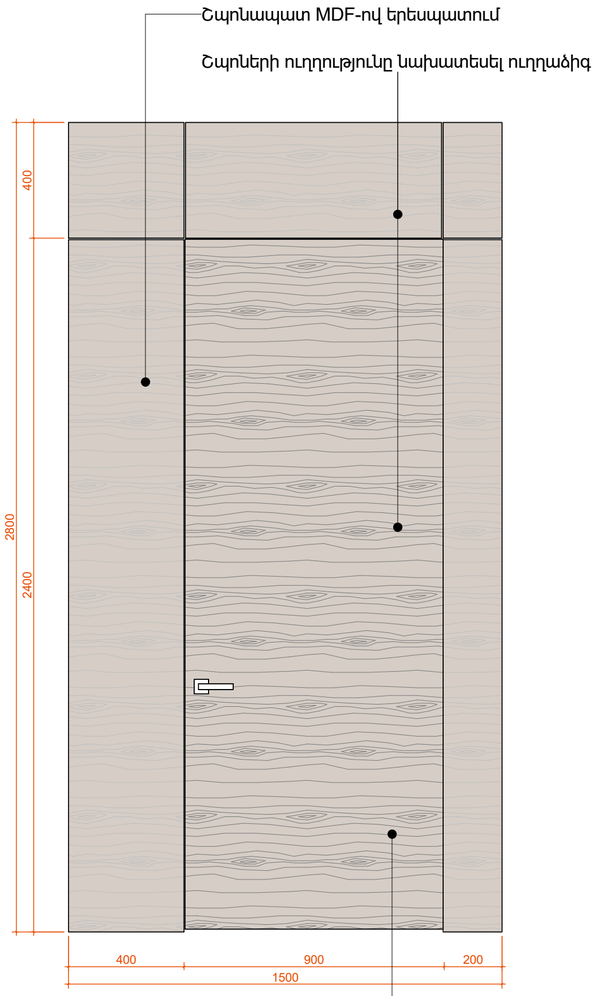

Տեսք դիմացից

ՎԿ-007

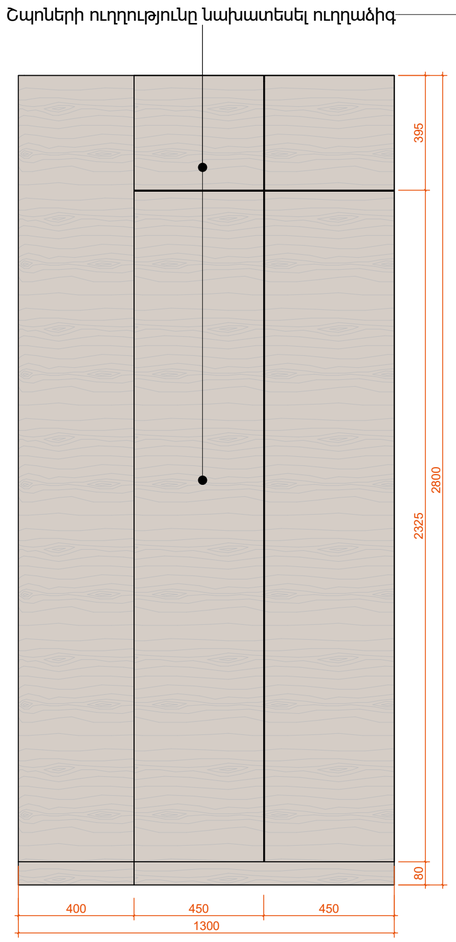

Տեսք դիմացից

Տեսք կողքից

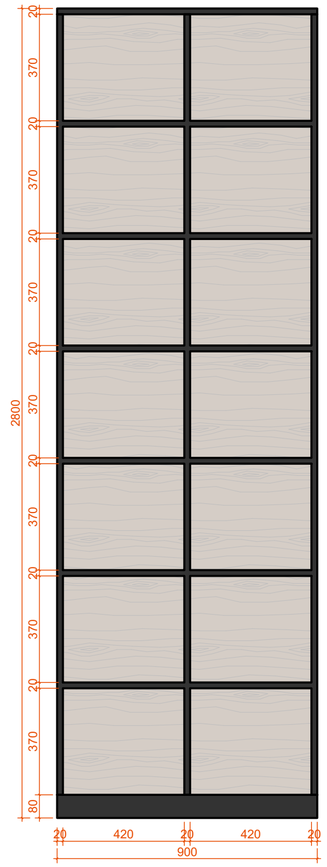

Կտրվածք 1-1

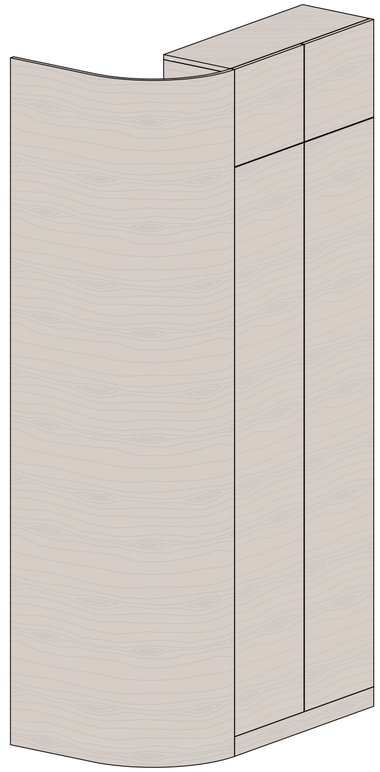

Եռաչափ տեսք

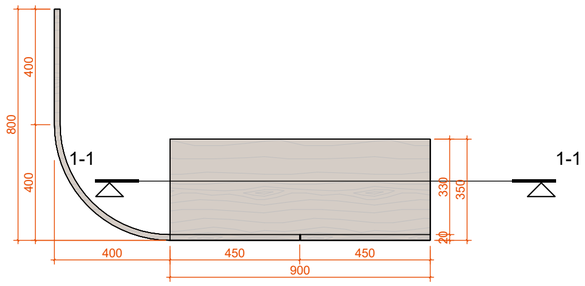

Տեսք վերևից

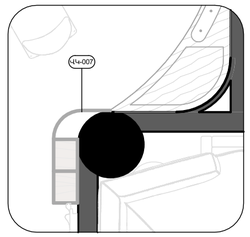

Հանգույց 1

Վ-04

ՎԿ-006/ՎԿ-007

Գծագրերում նշված են նախագծային չափեր:
Աշխատանքները սկսելուց առաջ անհրաժեշտ է կատարել փաստացի չափագրում: Անհամապատասխանությունների դեպքում համաձայնեցնել ճարտարապետի հետ:

SOFTCONSTRUCT

ՎԿ-008

Soft City 7-րդ հարկ

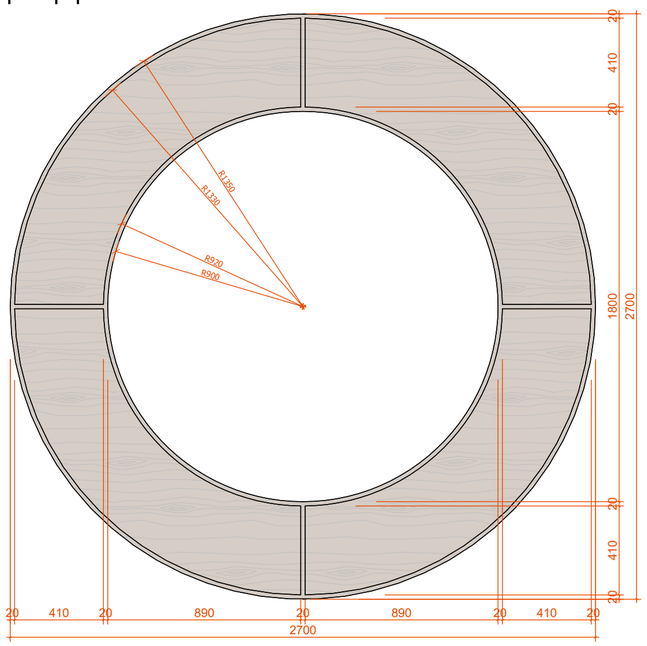

Տեսք վերևից

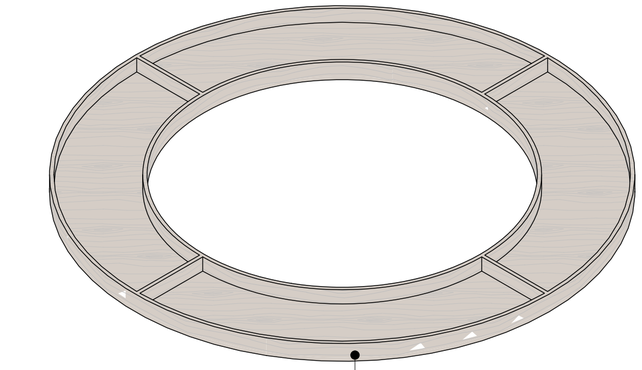

Եռաչափ տեսք

Նյութը՝ շպոնապատ MDF
(կաղին)

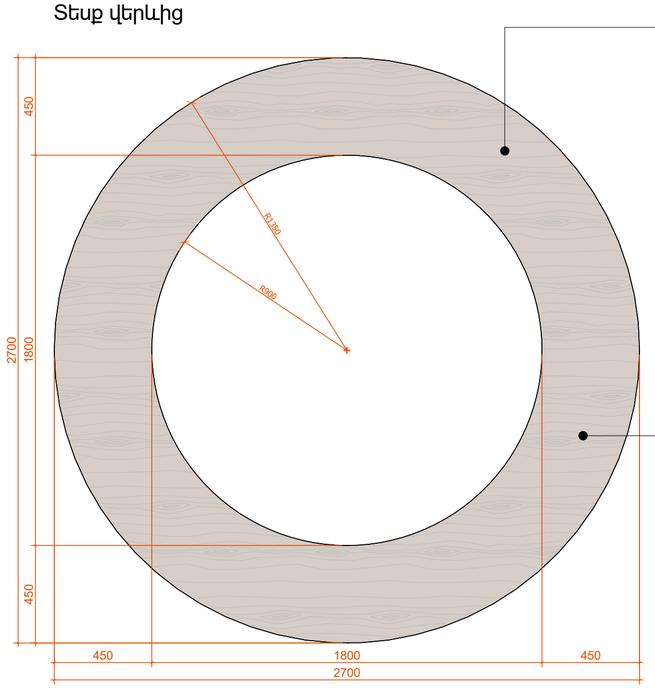

Տեսք ներքևից

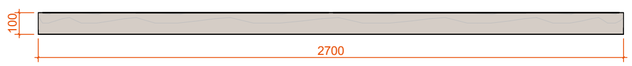

Տեսք դիմացից

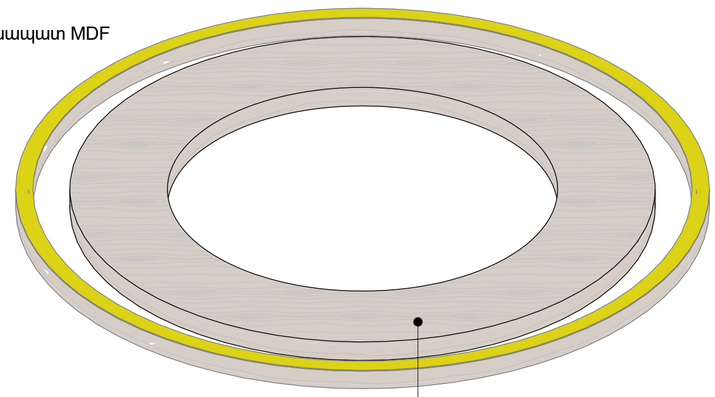

Եռաչափ տեսք

Նյութը՝ փայտ (փորագրությունով)
Նախշը համապատասխանեցնել դիզայների հետ

LED լուսատու

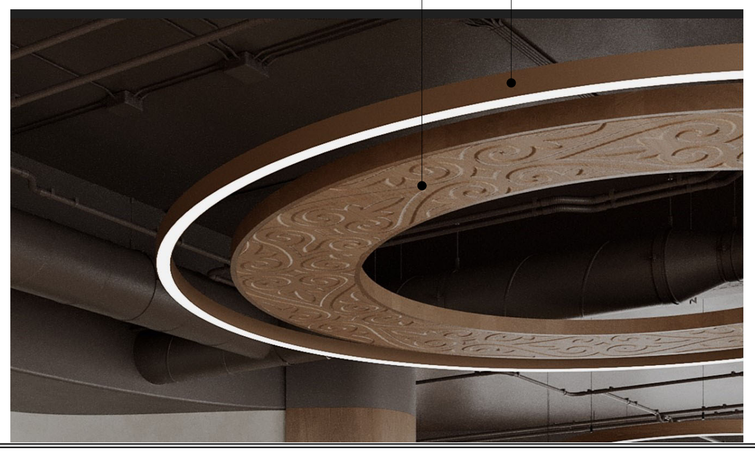

ՎԿ-009

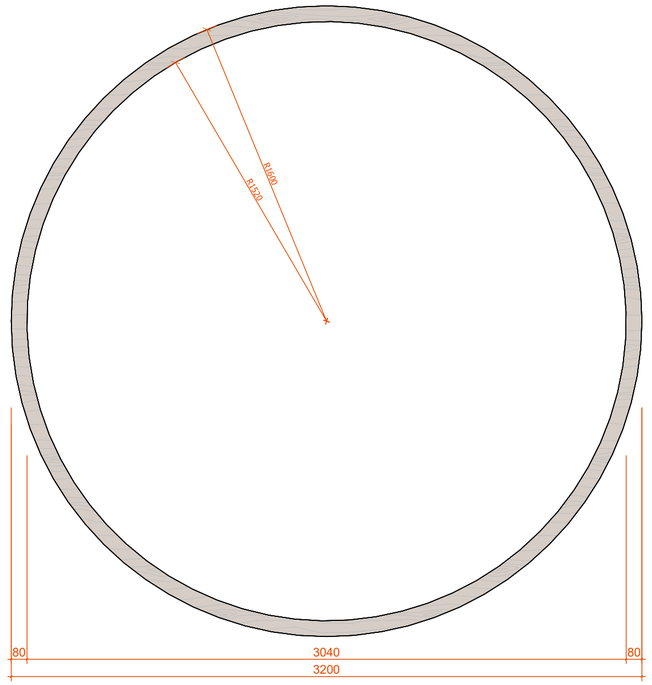

Տեսք վերևից

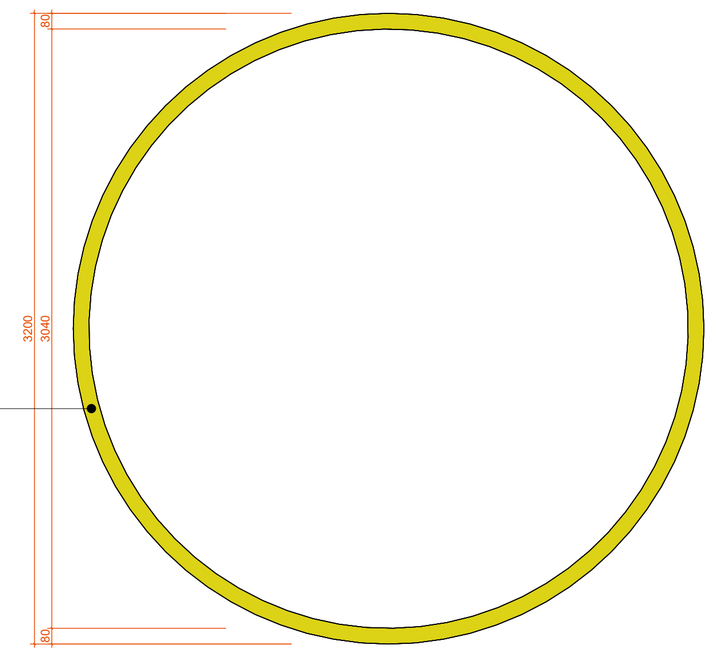

Տեսք ներքևից

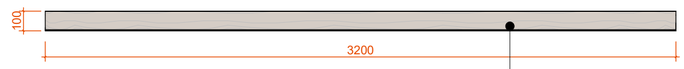

Տեսք դիմացից

Նյութը՝ շպոնապատ MDF
(կաղին)

Վ-05

ՎԿ-008/ՎԿ-009

Գծագրերում նշված են նախագծային չափեր:
Աշխատանքները սկսելուց առաջ անհրաժեշտ է կատարել փաստացի չափագրում: Անհամապատասխանությունների դեպքում համաձայնեցնել ճարտարապետի հետ:

SOFTCONSTRUCT

ՎԿ-010

Soft City 7-րդ հարկ

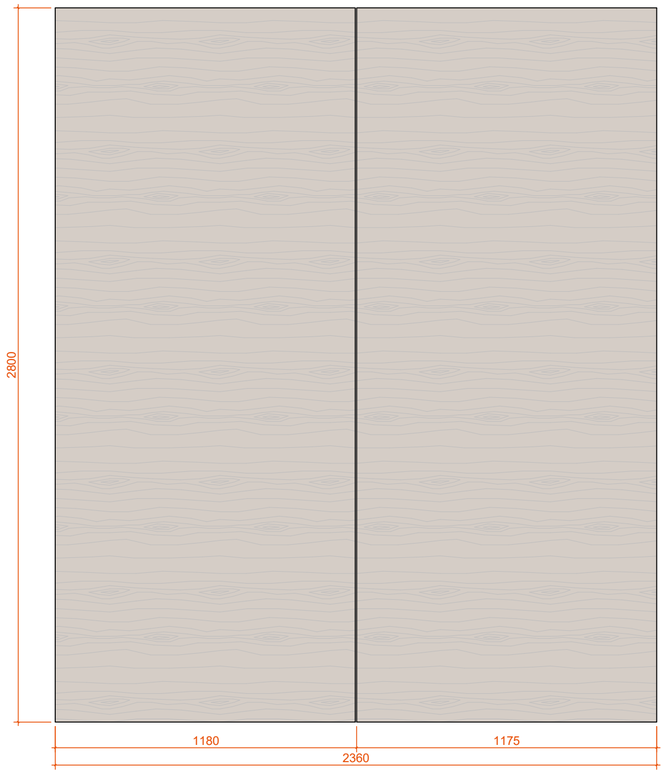

Տեսք դիմացից

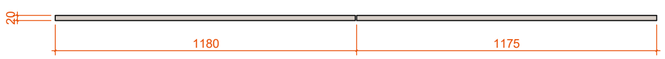

Տեսք վերևից

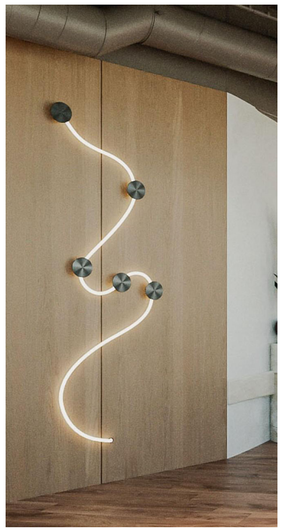

ՎԿ-011

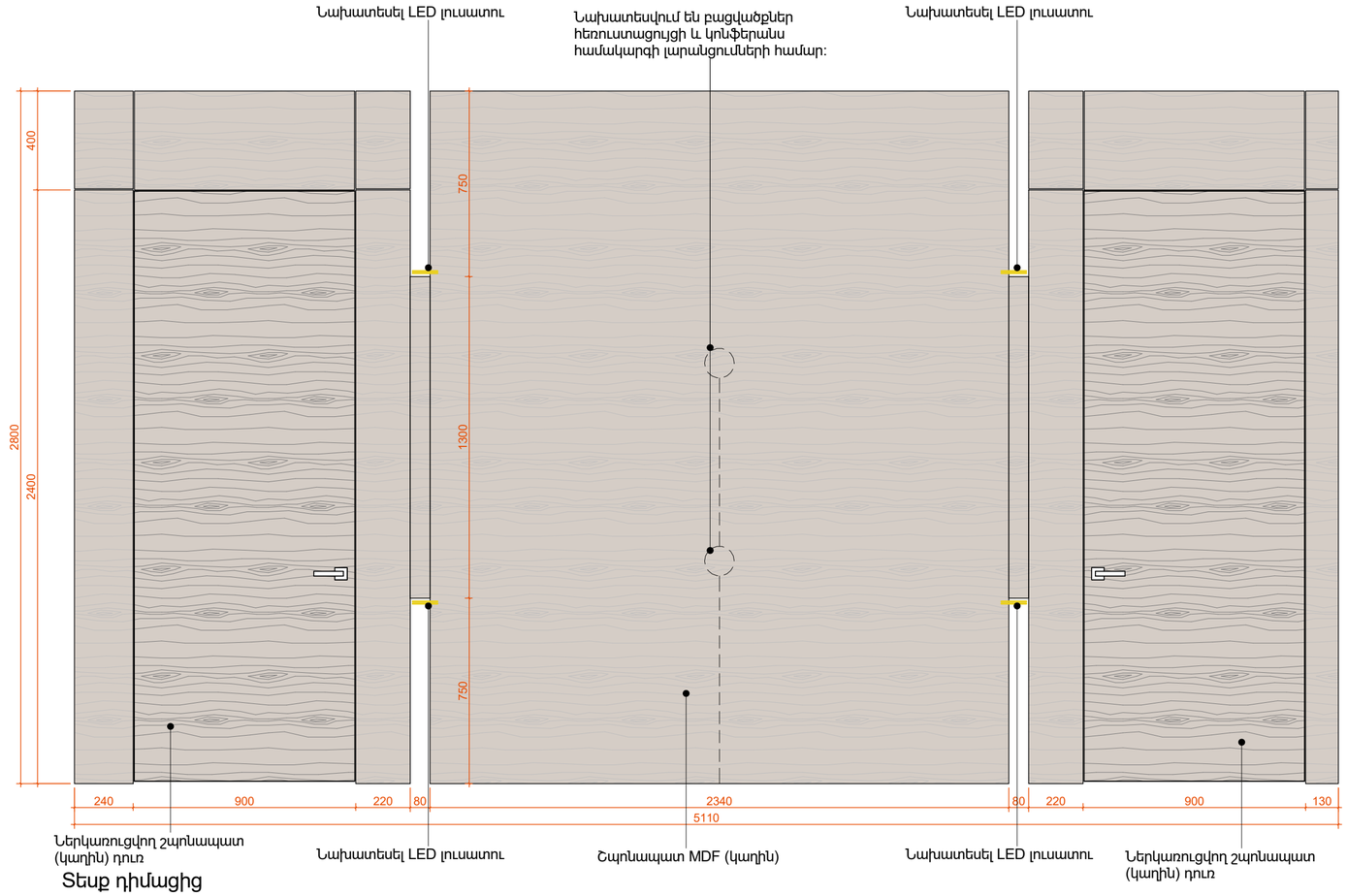

Տեսք դիմացից

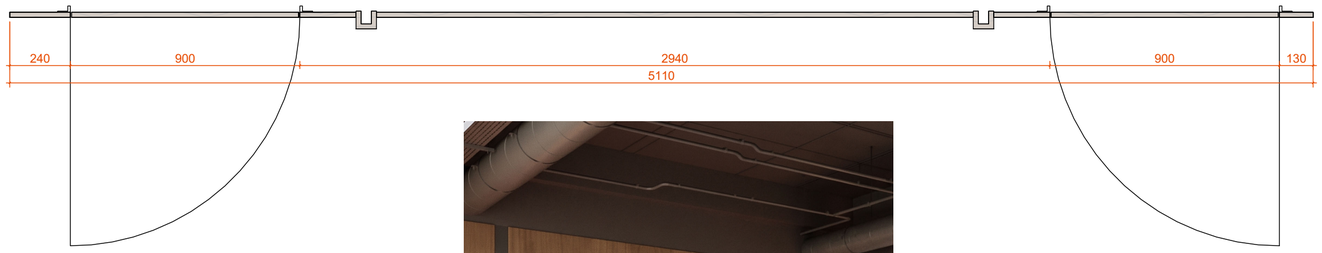

Տեսք վերևից

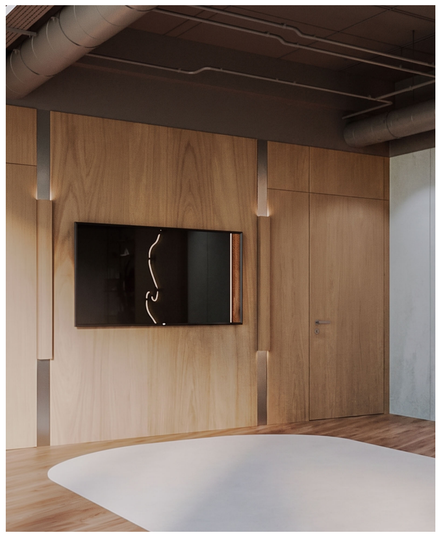

Վ-06

ՎԿ-010/ՎԿ-011

Գծագրերում նշված են նախագծային չափեր:
Աշխատանքները սկսելուց առաջ անհրաժեշտ է կատարել փաստացի չափագրում: Անհամապատասխանությունների դեպքում համաձայնեցնել ճարտարապետի հետ:

SOFTCONSTRUCT

Soft City 7-րդ հարկ

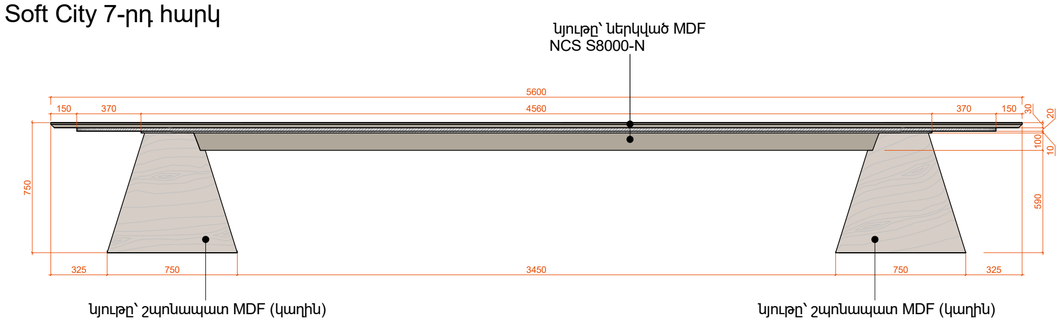

Տեսք դիմացից

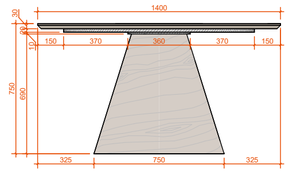

Տեսք կողքից

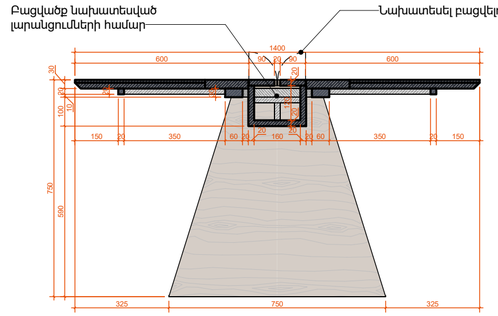

Կտրվածք 2-2

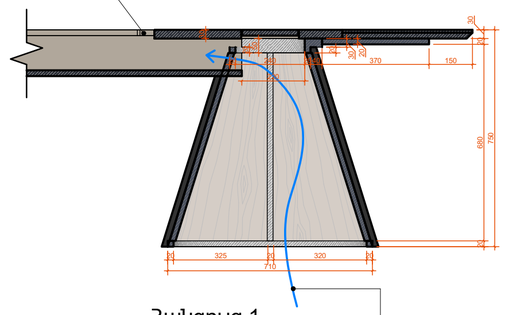

Հանգույց 1

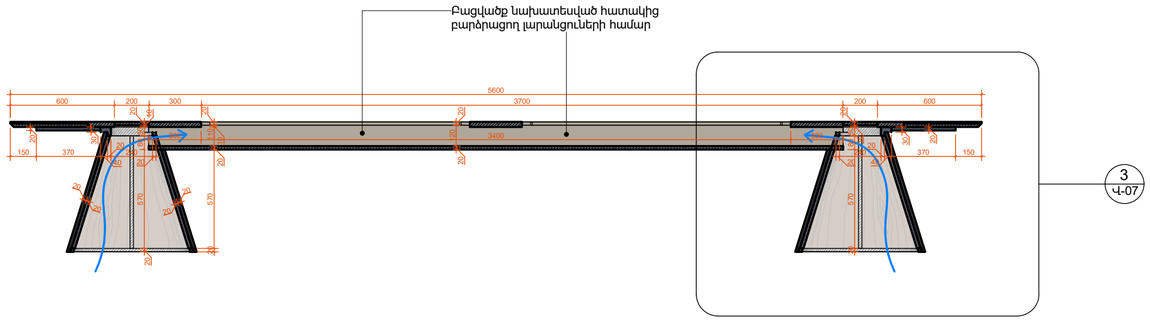

Կտրվածք 1-1

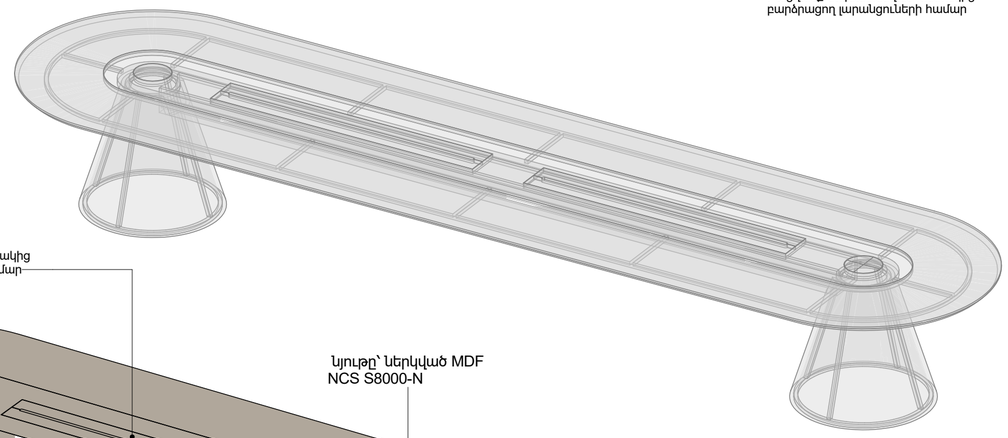

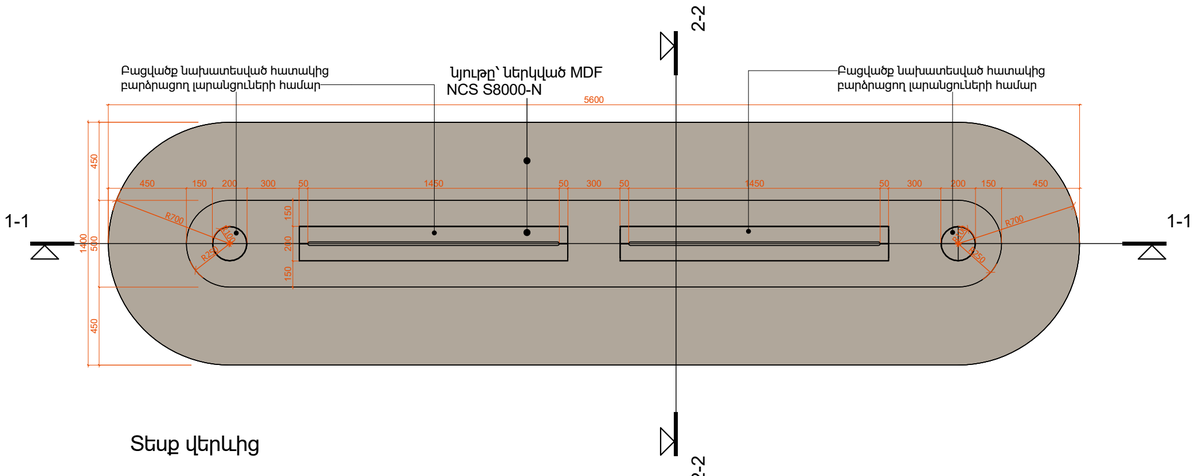

Տեսք վերևից

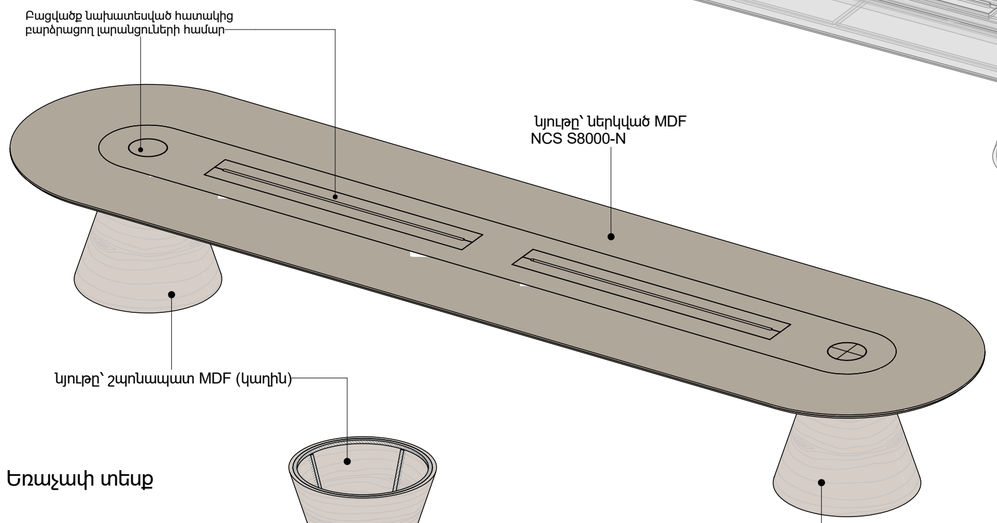

Եռաչափ տեսք

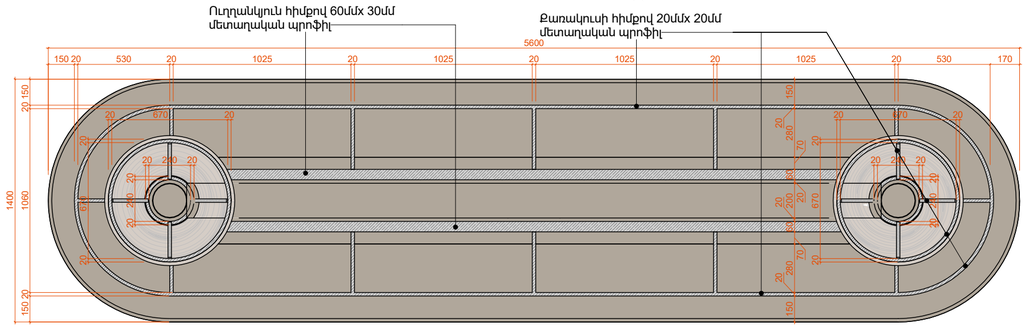

Տեսք ներքևից

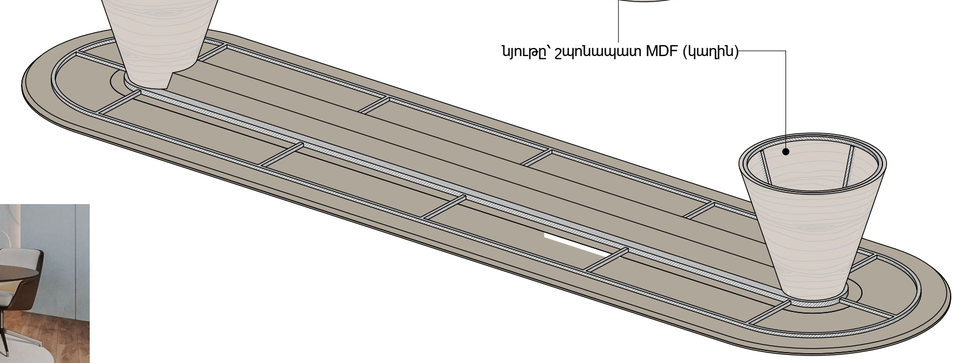

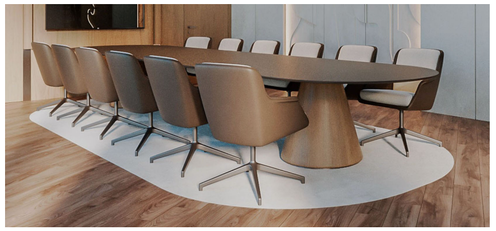

Վ-07

ՎԿ-012

Գծագրերում նշված են նախագծային չափեր:
Աշխատանքները սկսելուց առաջ անհրաժեշտ է կատարել փաստացի չափագրում: Անհամապատասխանությունների դեպքում համաձայնեցնել ճարտարապետի հետ:

SOFTCONSTRUCT

Soft City 7-րդ հարկ

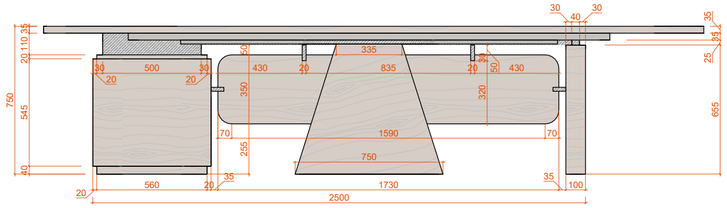

Տեսք դիմացից

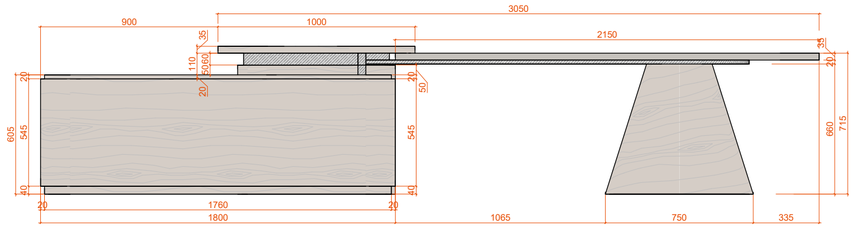

Տեսք կողից

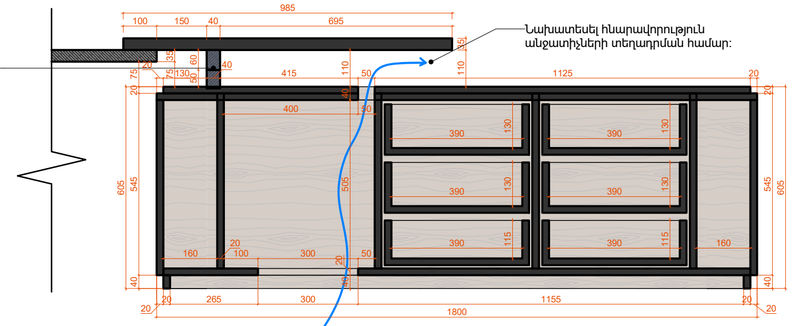

Կտրվածք 2-2

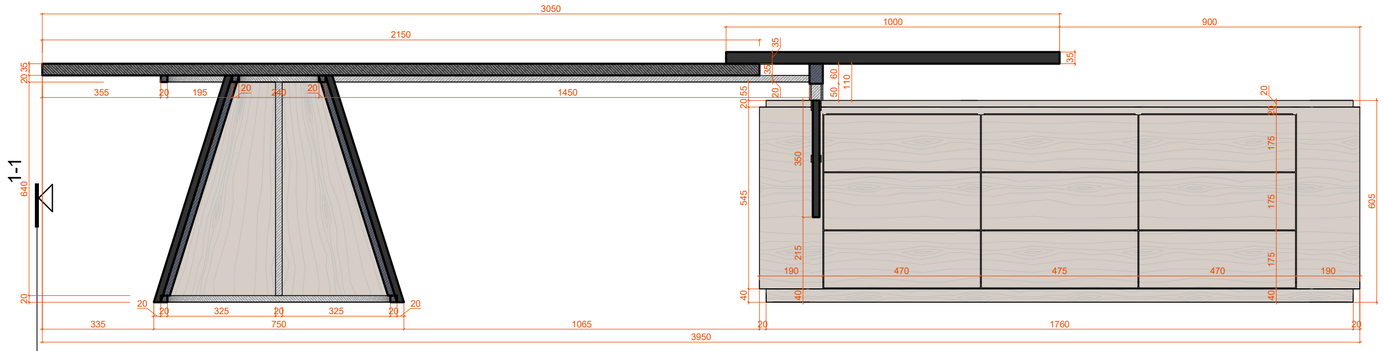

Կտրվածք 1-1

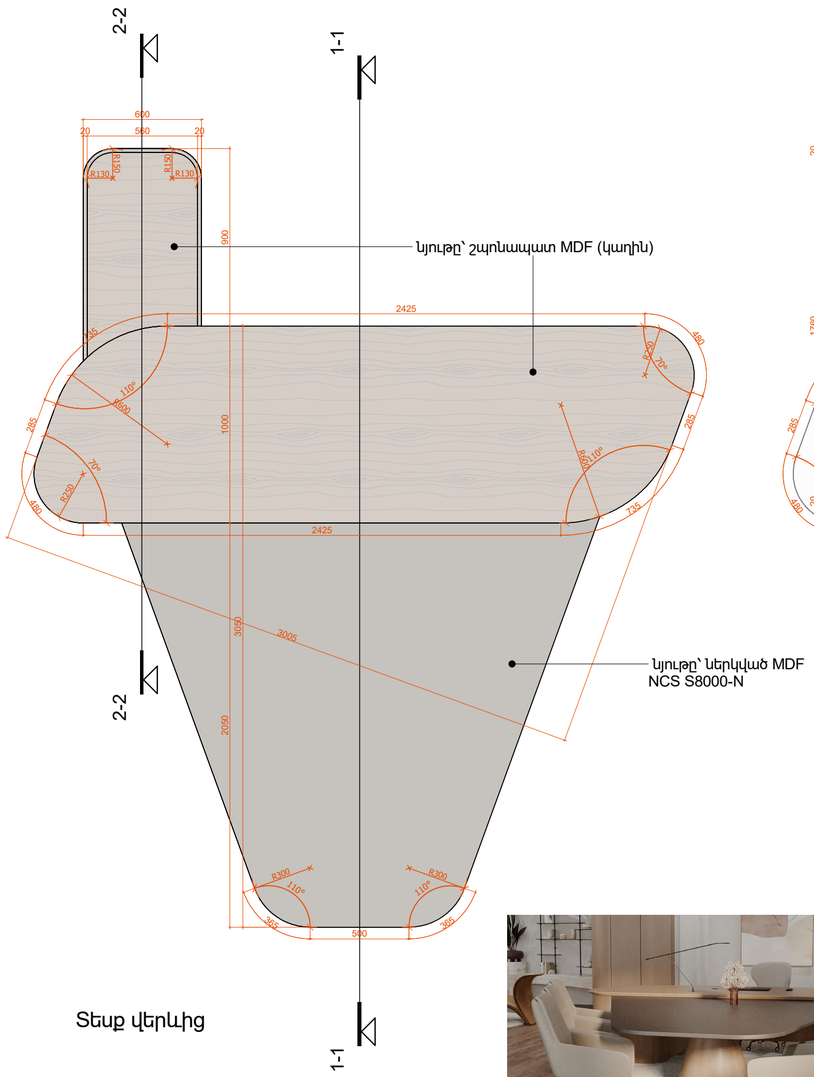

Տեսք վերևից

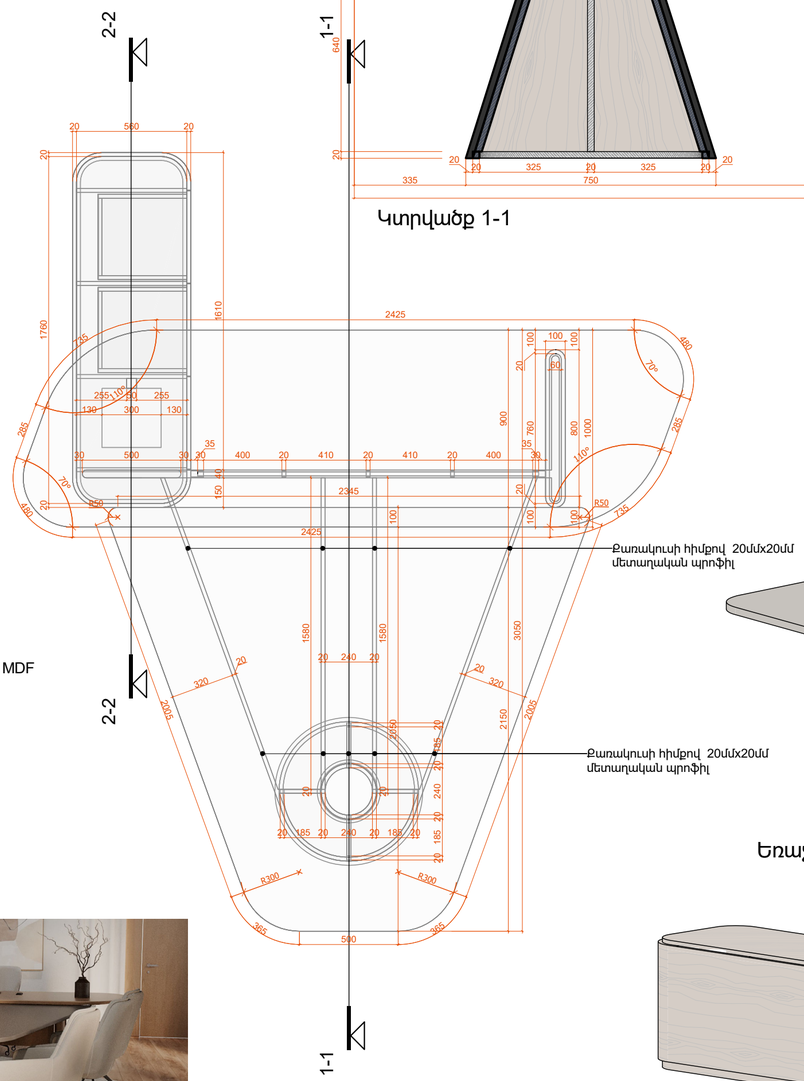

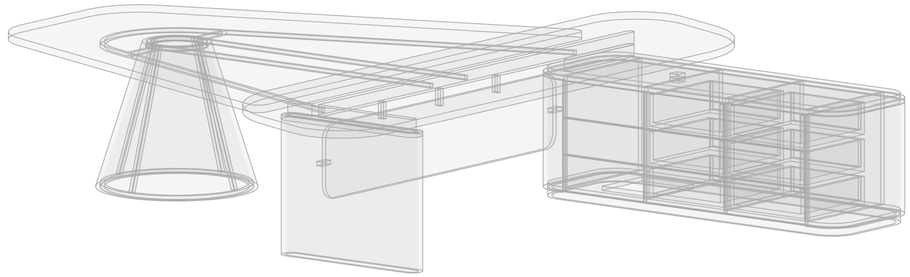

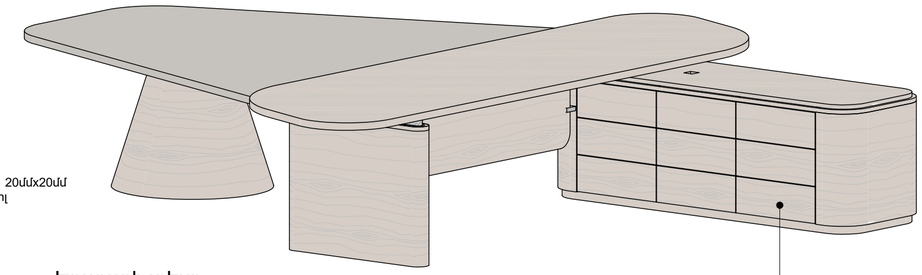

Եռաչափ տեսք.

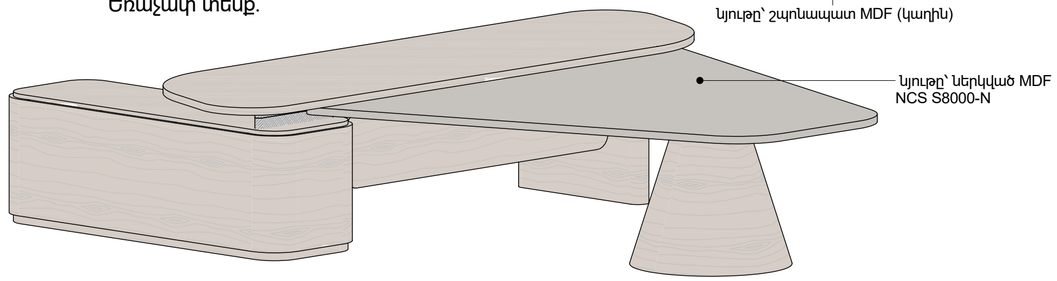

Եռաչափ տեսք

Վ-08

ՎԿ-013

Գծագրերում նշված են նախագծային չափեր:
Աշխատանքները սկսելուց առաջ անհրաժեշտ է կատարել փաստացի չափագրում: Անհամապատասխանությունների դեպքում համաձայնեցնել ճարտարապետի հետ:

SOFTCONSTRUCT

Soft City 7-ոդ հարկ

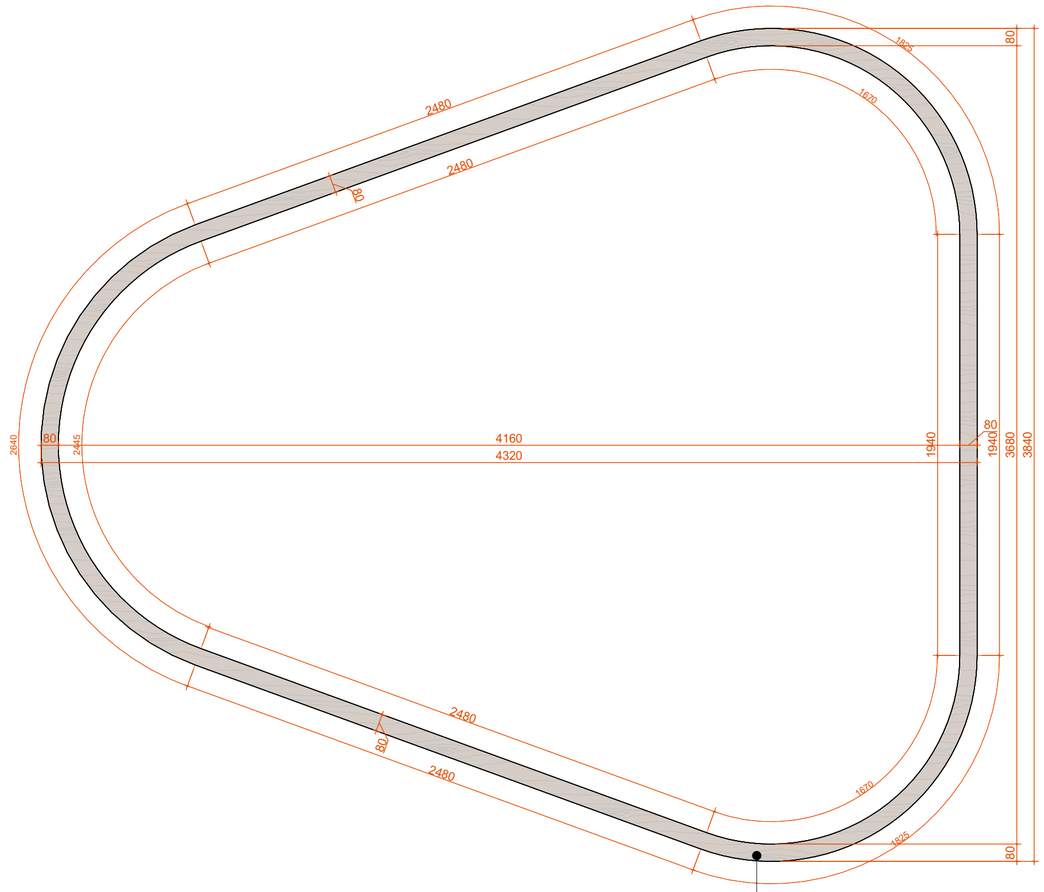

Տեսք վերևից

Նյութը՝ շպոնապատ MDF
(կաղին)

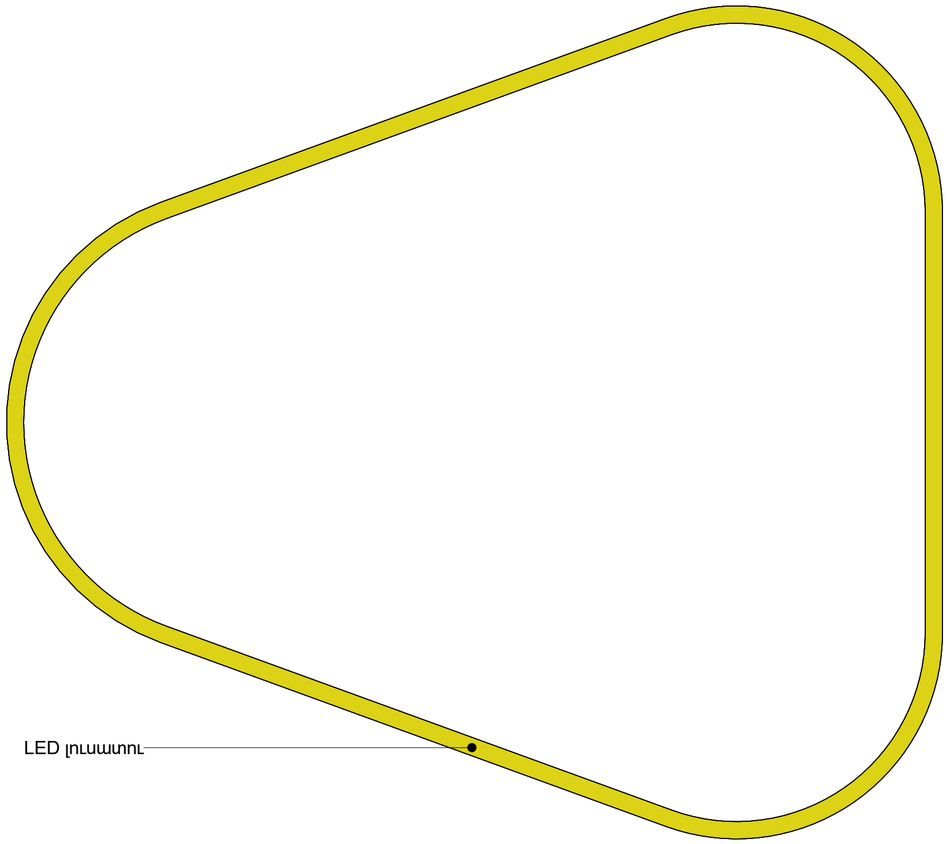

Տեսք ներքևից

Նյութը՝ շպոնապատ MDF
(կաղին)

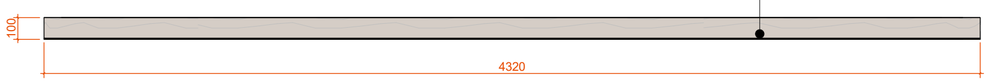

Տեսք դիմացից

Վ-09

ՎԿ-014

Գծագրերում նշված են նախագծային չափեր:
Աշխատանքները սկսելուց առաջ անհրաժեշտ է կատարել փաստացի չափագրում: Անհամապատասխանությունների դեպքում համաձայնեցնել ճարտարապետի հետ: